solo®

(D) *Ersatzteilliste*

Motorsense ***143B***

Gültig für
Seriennummer:
0001 - 1100

Inhaltsverzeichnis Seite

Motor:	2 - 11
Zylinder, Kurbelgehäuse	2
Kolben, Kurbelwelle	3
Haube, Luftführung	4
Zündung	5
Bowdenzugaufnahme	6
Vergaser	7
Luftfilter, Auspuff	8
Benzintank	9
Starter	10
Kupplung	11
Schaftrohr, Getriebe	12
Bikegriff, Gasbetätigung	13
Getriebe, Schutz, Schneidwerkzeug	14
Zubehör	14
Richtlinien für die Bestellung	15
Ersatzteile	16

(GB) *Spare parts list*

Brushcutter ***143B***

as of serial no. 0001
up to serial no. 1100

Table of contents Page

Engine:	2 - 11
Cylinder, crankcase	2
Piston, Crankshaft	3
Cooling-equipment	4
Electric-equipment	5
Control-equipment	6
Carburetor	7
Air-filter, Muffler	8
Fuel-tank/fuel-valve	9
Starter	10
P.T.O-Equipment	11
Shaft tube, gear	12
Handle, throttle control	13
Gear, protection, cutter	14
Accessories	14
Directions for ordering	15
Spare parts	16

(F) *Liste de pièces de rechange*

Debroussailleuses ***143B***

à partir de no. de série
0001,
jusqu‘au no. de série
1100

Table des matières Page

Moteur	2 - 11
Tube, engrenage	12
Poignée, levier de réglage	13
Engrenage, protection, outil de coupe	14
Accesories	14
Directives pour les comandes	15
Pièces de rechance	16

(E) *Lista de piezas de recambio*

Desbrozadora ***143B***

desde de no. de serie
0001,
hasta no. de serie
1100

Indice Página

Motor	2 - 11
Tubo, engranaje	12
Tubo, acelerador de gas	13
Engranaje, proteccion, herramienta de corte	14
Accesorios	14
Directivas de pedido	15
Piezas de recambio	16

http://www.solo-germany.com
e-mail: info@solo-germany.com

Telefon 07031/301-0
Telefax 07031/301-130
Export 07031/301-149

Zentral-Ersatzteilservice
Telefon 07031/301-209
Telefax 07031/301-206

SOLO Kleinmotoren GmbH
Postfach 60 01 52
D-71050 Sindelfingen Germany

9 143 750 05/07

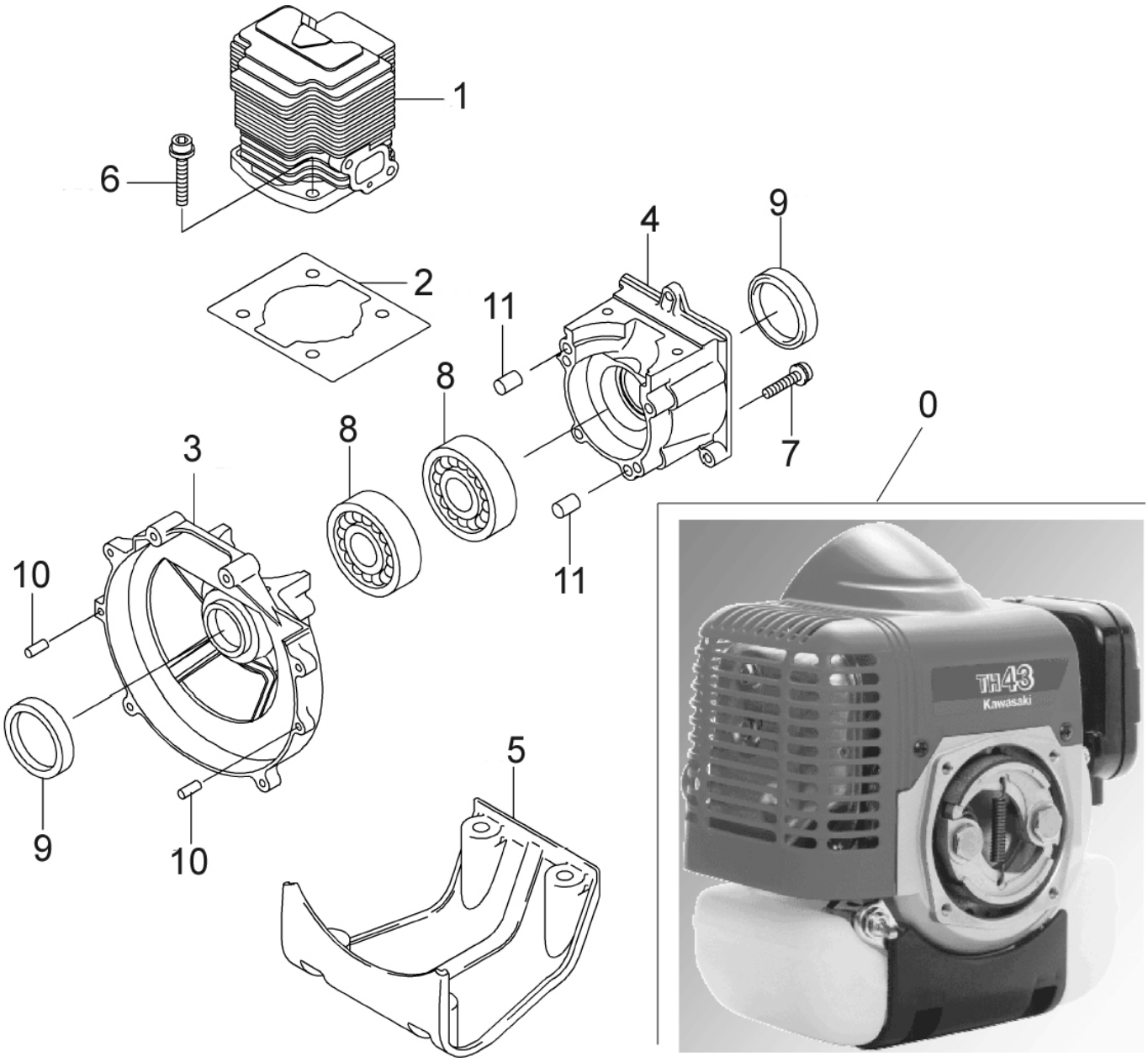

Bild-Nr. Pos.-No. No.Pos. Pos.-No.	Bestell-Nr. Order-No. No. de Cde Ref.-Nr.	Menge Quantity Nombres Cantidad	**Motor:** **Zylinder, Kurbelgehäuse**	**Engine:** **Cylinder, crankcase**
0	20 00 673	1	Motor Kawasaki TH43 kompl.	Engine Kawasaki TH43 cpl.
1	77110052122	1	Zylinder	Cylinder-engine
2	77110602296	1	Dichtung Zylinderfuß	Gasket,cylinder
3	77140022316	1	Kurbelgehäuse Kupplungsseite	Crankcase
4	77140022317	1	Kurbelgehäuse Starterseite	Crankcase
5	77340012082	1	Gehäuseboden	Stand
6	77920022150	4	Schraube	Bolt
7	77920092115	4	Schraube	Screw
8	77920452005	2	Kugellager	Bearing-ball,6202c3
9	77920492206	2	Wellendichtring	Seal-oil
10	775510410	2	Stift	Pin dowel
11	775510610	2	Stift	Pin dowel

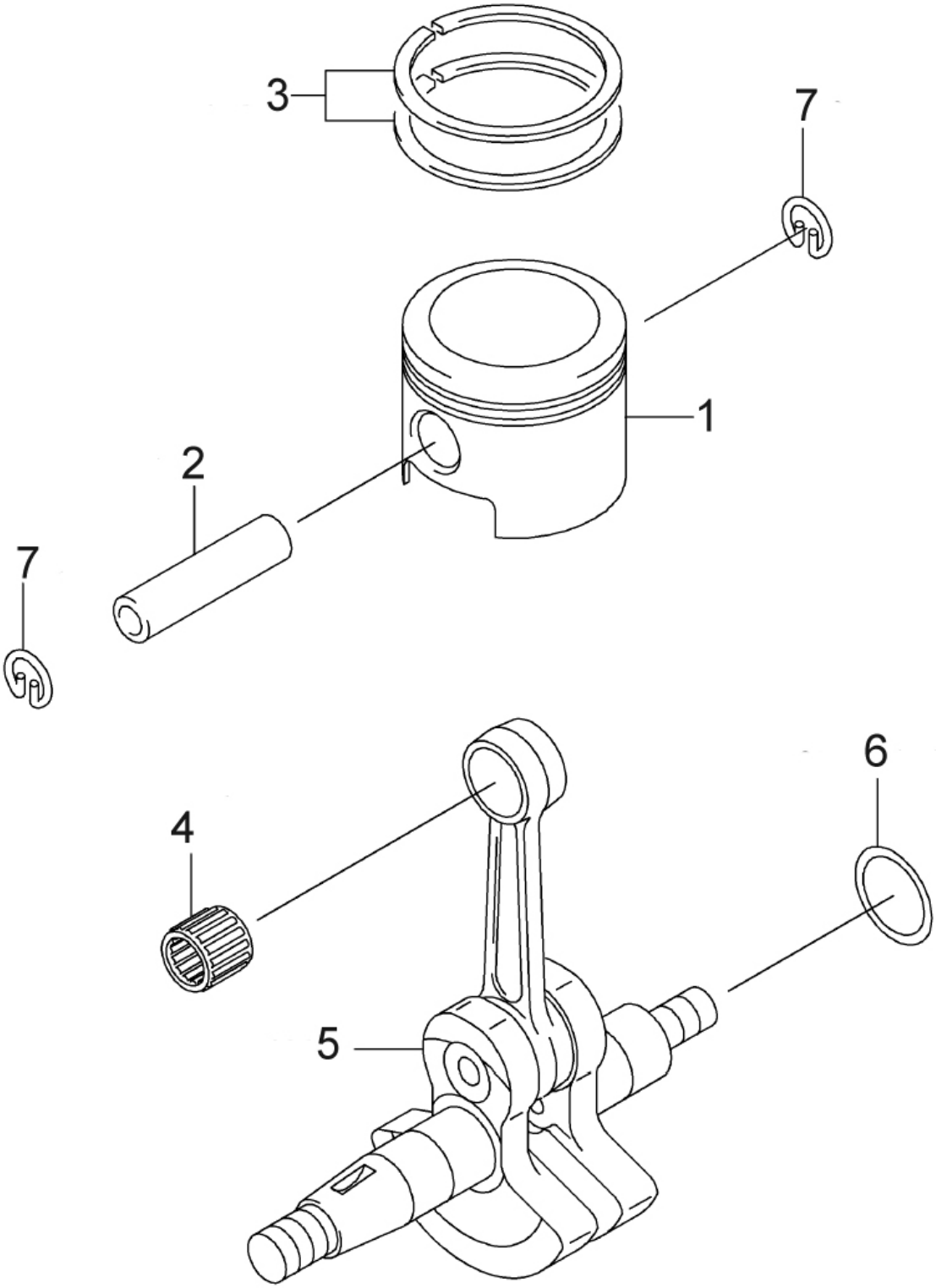

Bild-Nr. Pos.-No. No.Pos. Pos.-No.	Bestell-Nr. Order-No. No. de Cde Ref.-Nr.	Menge Quantity Nombres Cantidad	**Motor:** **Kolben, Kurbelwelle**	**Engine:** **Piston, crankshaft**
1	77130012140	1	Kolben	Piston-engine
2	77130022065	1	Kolbenbolzen	Pin-piston
3	77130086052	1	Set Kolbenringe	Ring-set-piston
4	77130332061	1	Nadellager	Bearing-small end
5	77491192173	1	Kurbelwelle	Crankshaft-assy
6	77920252135	1	Distanzscheibe, T=0.20	Shim, t=0.20
6	77920252136	1	Distanzscheibe, T=0.40	Shim, t=0.40
6	77920252137	1	Distanzscheibe, T=0.60	Shim, t=0.60
7	77920332058	2	Sicherungsring	Ring-snap

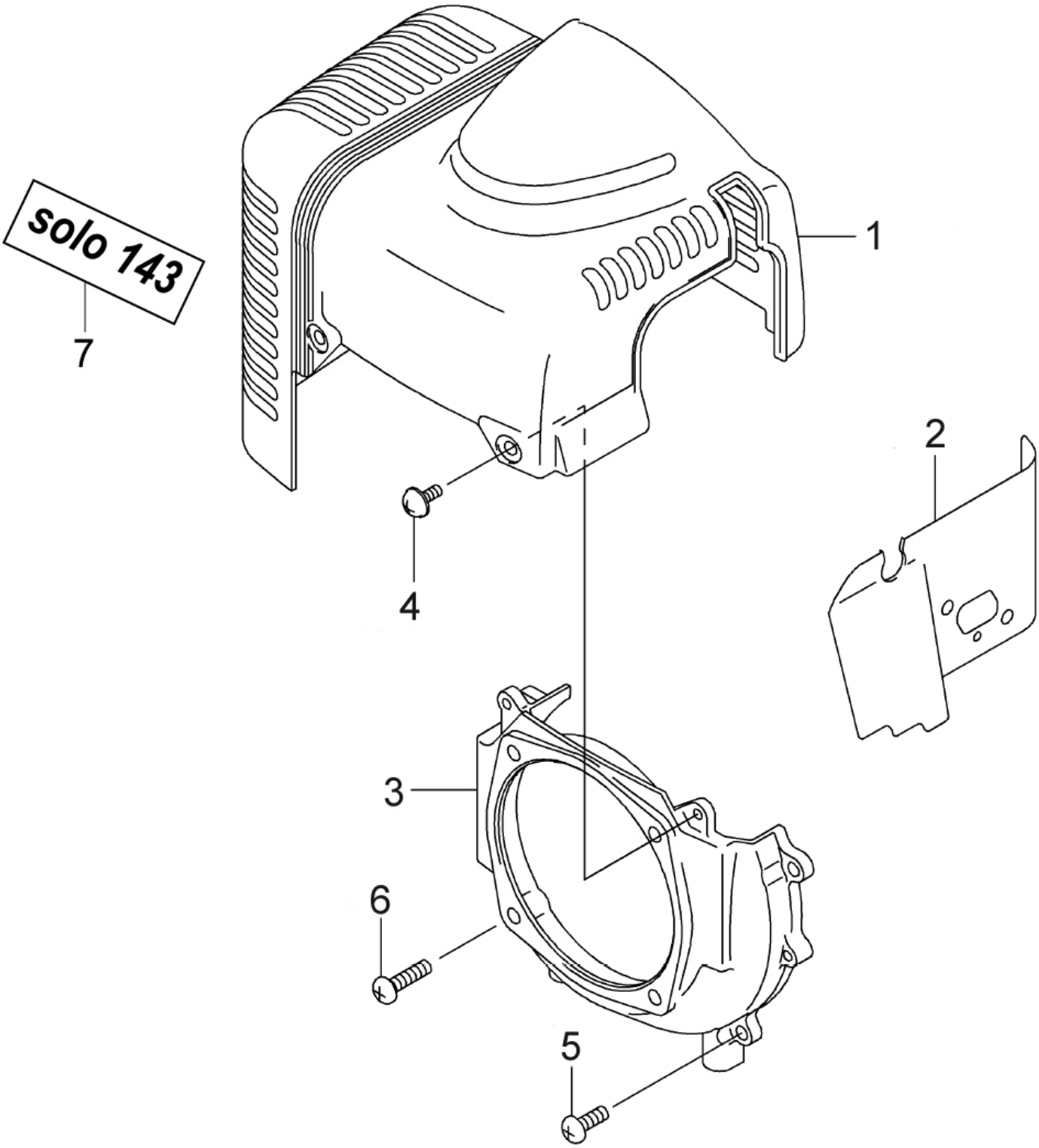

Bild-Nr. Pos.-No. No.Pos. Pos.-No.	Bestell-Nr. Order-No. No. de Cde Ref.-Nr.	Menge Quantity Nombres Cantidad	**Motor:** **Haube, Luftführung**	**Engine:** **Cooling-equipment**
1	77490892553	1	Haube	Shroud-engine
2	77490892386	1	Abdeckung	Shroud-engine
3	77590662794	1	Luftführung	Housing-fan
4	77921722060	2	Schraube 4x10 mm	Screw, ´4x10
5	772140514	3	Schraube	Screw-pan-wp+-
6	772140520	1	Schraube	Screw-pan-wp+-
7	00 68 283	1	Selbstklebeschild „solo 143“	Sticker „solo 143“

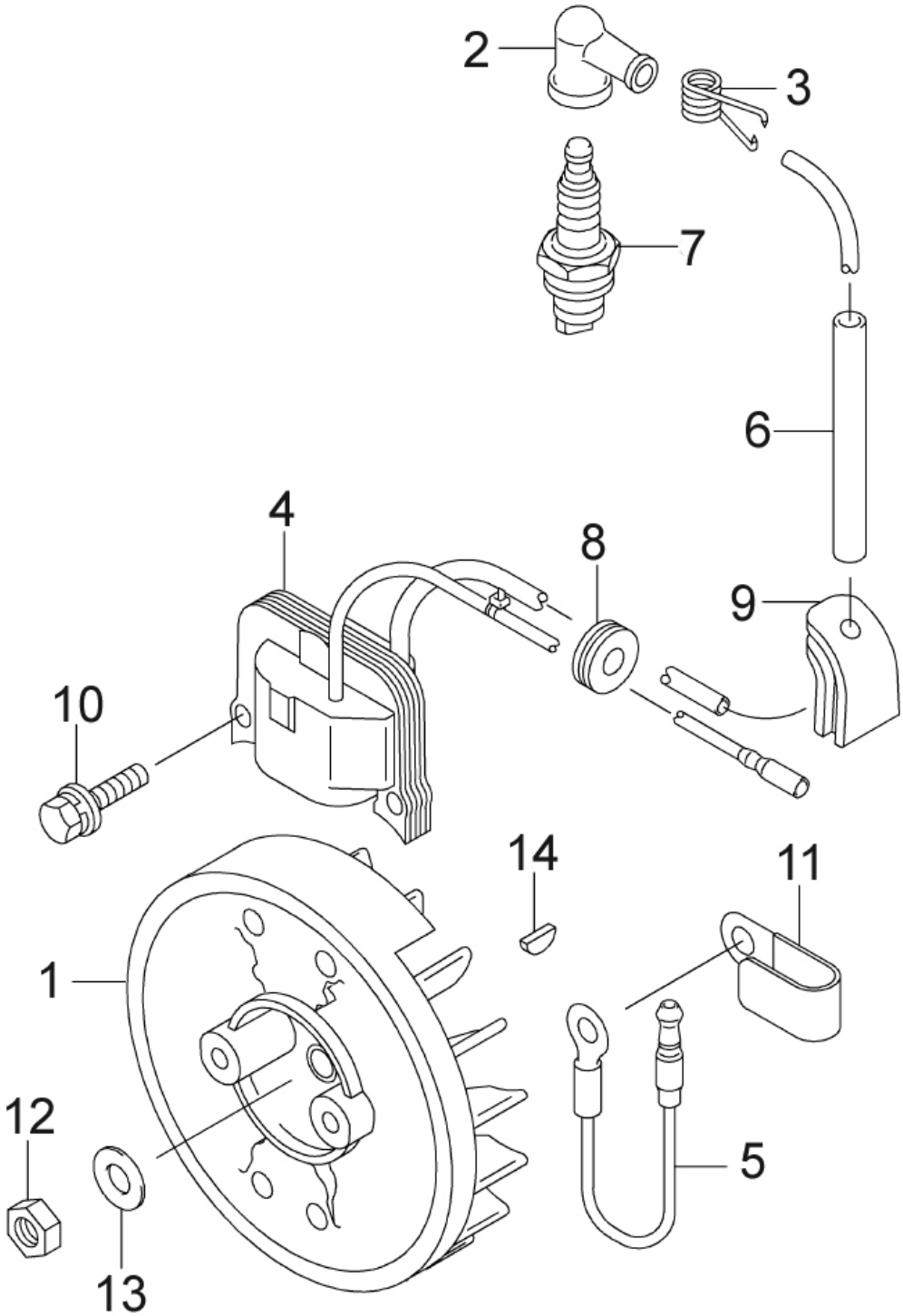

Bild-Nr. Pos.-No. No.Pos. Pos.-No.	Bestell-Nr. Order-No. No. de Cde Ref.-Nr.	Menge Quantity Nombres Cantidad	**Motor:** **Zündung**	**Engine:** **Electric-equipment**
1	77210502240	1	Polrad	Flywheel
2	77211302056	1	Zündkerzenstecker	Cap-spark plug
3	77211692051	1	Kontaktfeder	Terminal
4	77211712195	1	Zündmodul	Coil-assy-ignition
5	77260112113	1	Masse-Kabel	Wire-lead
6	77920592103	1	Schlauch 6x7,4x108 mm	Tube 6x7,4x108
7	77920702060	1	Zündkerze	Plug-spark,bpmr6a(NGK),solid
8	77920712097	1	Durchführung	Grommet
9	77920712143	1	Durchführung Zündkerzenkabel	Grommet ignition coil
10	77921502182	2	Schraube 5x18 mm	Bolt,5x18
11	77921702041	1	Halteblech	Clamp
12	773151000	1	Sechskant-Mutter	Nut-hex-fine
13	774101000	1	Scheibe	W-plain-s
14	775103100	1	Scheibenfeder	Key-woodruff

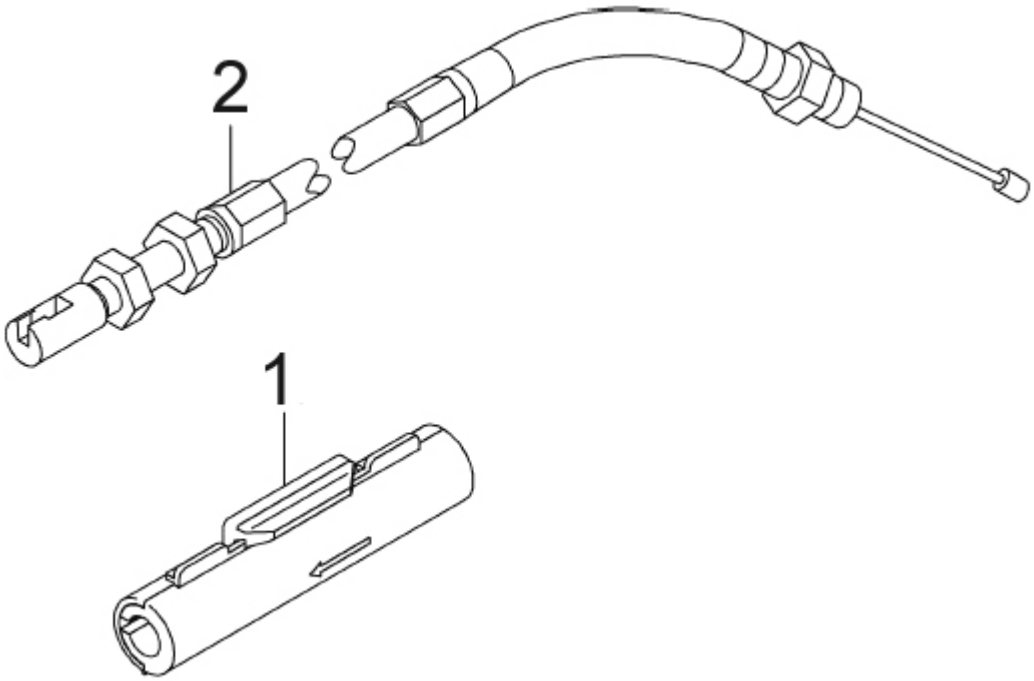

Bild-Nr. Pos.-No. No.Pos. Pos.-No.	Bestell-Nr. Order-No. No. de Cde Ref.-Nr.	Menge Quantity Nombres Cantidad	**Motor:** **Bowdenzugaufnahme**	**Engine:** **Control-equipment**
1	77320992326	1	Box Bowdenzuganschluss	Case
2	77540122362	1	Motor-Bowdenzug	Cable-throttle

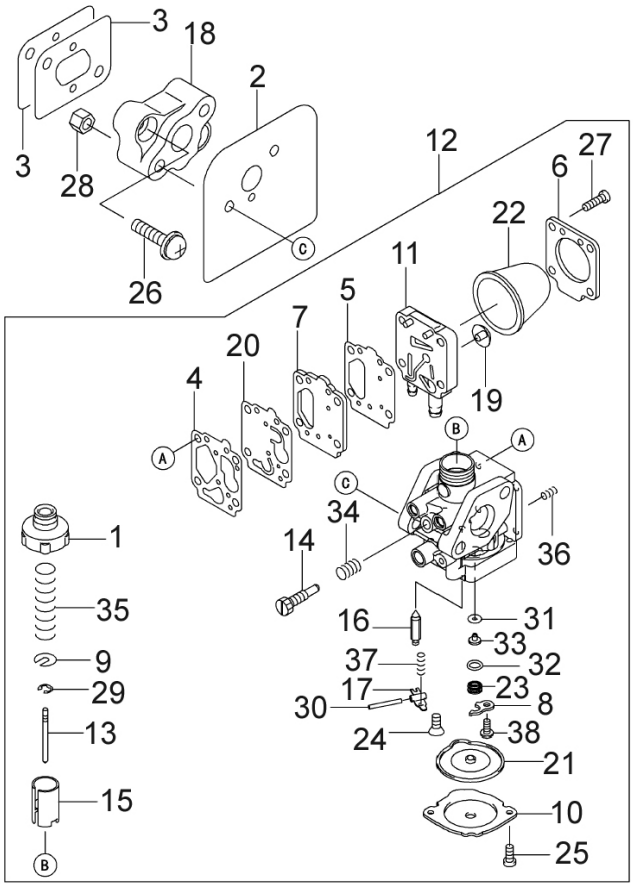

Bild-Nr. Pos.-No. No.Pos. Pos.-No.	Bestell-Nr. Order-No. No. de Cde Ref.-Nr.	Menge Quantity Nombres Cantidad	**Motor:** **Vergaser**	**Engine:** **Carburetor**
1	77110122185	1	Deckel	Cap body
2	77110602298	1	Dichtung Vergaser	Gasket, carburetor
3	77110602299	2	Dichtung Ansaugstutzen	Gasket, insulator
4	77110602305	1	Dichtung	Gasket
5	77110602306	1	Dichtung	Gasket
6	77132702014	1	Befestigungsblech	Plate
7	77132702015	1	Befestigungsblech	Plate
8	77132712247	1	Befestigungsblech	Plate
9	77140202009	1	Ventilbefestigung	Retainer, valve
10	77140252027	1	Gehäuseboden	Cover
11	77140902060	1	Seitengehäuse	Cover
12	77150032934	1	Vergaser-Set	Carburetor-assy
13	77160092114	1	Stift	Needle-jet, #A114
14	77160212008	1	Leerlauf-Anschlagschraube	Screw-throttle stop
15	77160252173	1	Ventil Drosselklappe	Valve-throttle
16	77160302087	1	Schwimmerventil	Valve-float
17	77131682118	1	Hebel Schwimmer	Arm-float
18	77160732176	1	Ansaugstutzen	Insulator
19	77160872059	1	Ventil Justierungsteil	Valve-check
20	77430282082	1	Membran / Blende	Diaphragm
21	77430282093	1	Membran / Blende	Diaphragm
22	77490432071	1	Primer Pumpbalg	Pump-priming
23	77491162066	1	Set Ventile	Valve-assy
24	77920092053	1	Schraube	Screw
25	77920092061	2	Schraube	Screw
26	77920092249	2	Schraube5x20 mm	Screw,5x20
27	77920092361	4	Schraube 3x14 mm	Screw,3x14
28	77920152097	2	Mutter M5	Nut M5
29	77920332070	1	Sicherungsring	Ring-snap
30	77920432099	1	Stift	Pin
31	77920552077	1	O-Ring	Ring-o
32	77920552207	1	O-Ring	Ring-o
33	77920632444	1	Stopfen	Jet-main,#58
34	77920812245	1	Feder	Spring
35	77920812272	1	Feder	Spring
36	77920812340	1	Feder	Spring
37	77921442009	1	Feder	Spring
38	77921722086	1	Schraube	Screw

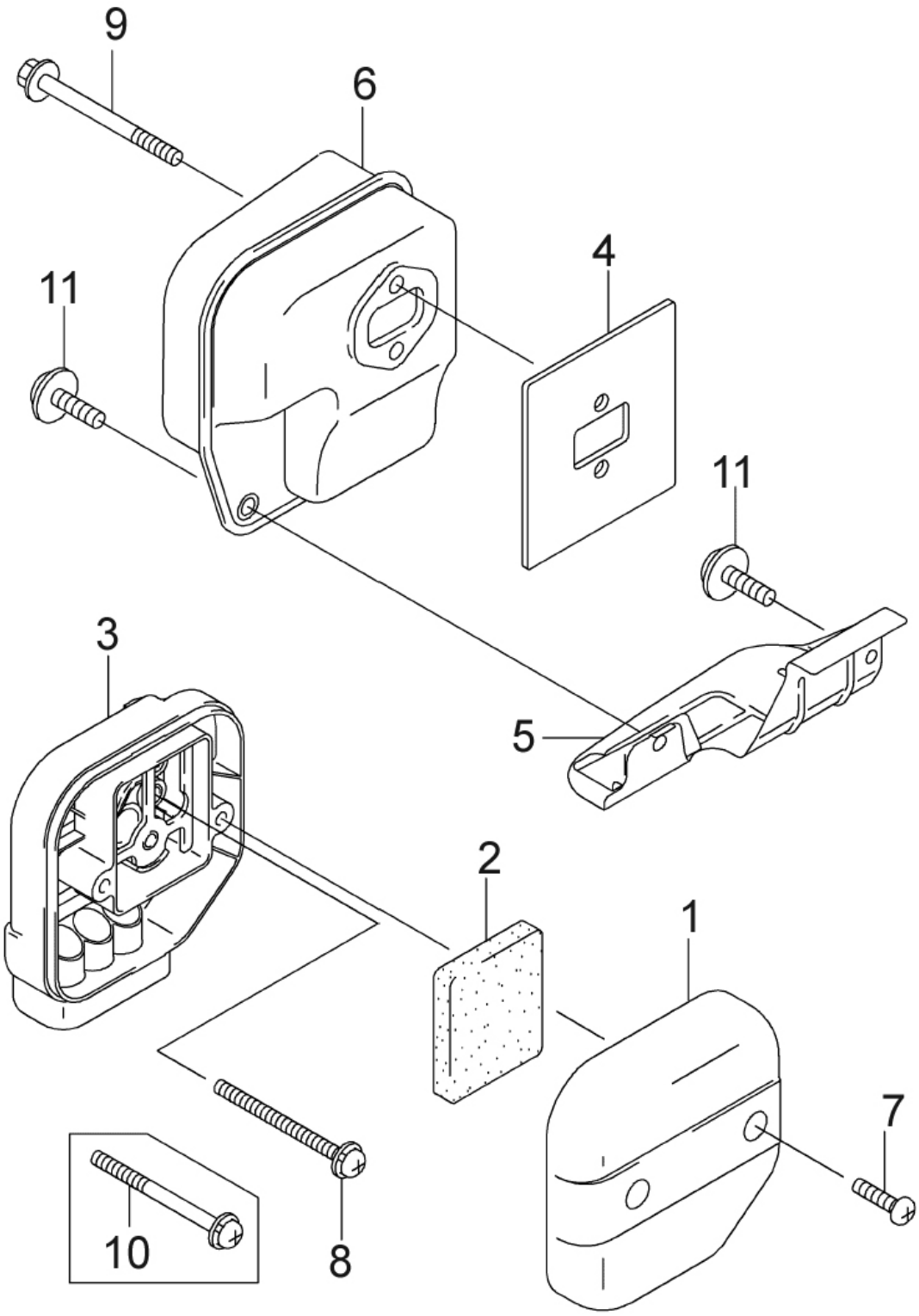

Bild-Nr. Pos.-No. No.Pos. Pos.-No.	Bestell-Nr. Order-No. No. de Cde Ref.-Nr.	Menge Quantity Nombres Cantidad	**Motor:** **Luftfilter, Auspuff**	**Engine:** **Air-filter, Muffler**
1	77110122349	1	Luftfilterdeckel	Cap, air filter
2	77110132081	1	Schaumstofffilter	Element-air filter
3	77110382055	1	Luftfiltergehäuse Unterteil	Case-assy-air filter
4	77110602297	1	Dichtung Auspuff	Gasket, muffler
5	77140902059	1	Befestigung Auspuff	Cover,muffler
6	77490702630	1	Auspuff	Muffler-comp
7	77921722062	2	Schraube	Screw
8	77920092449	2	Schraube 5x55 mm	Screw, 5x55
9	77921502180	2	Bolzen 6x65 mm	Bolt, 6x65
10	772340555	2	Schraube	Screw-pan-wsp+-
11	772410512	2	Schraube	Screw-pan-wp+-

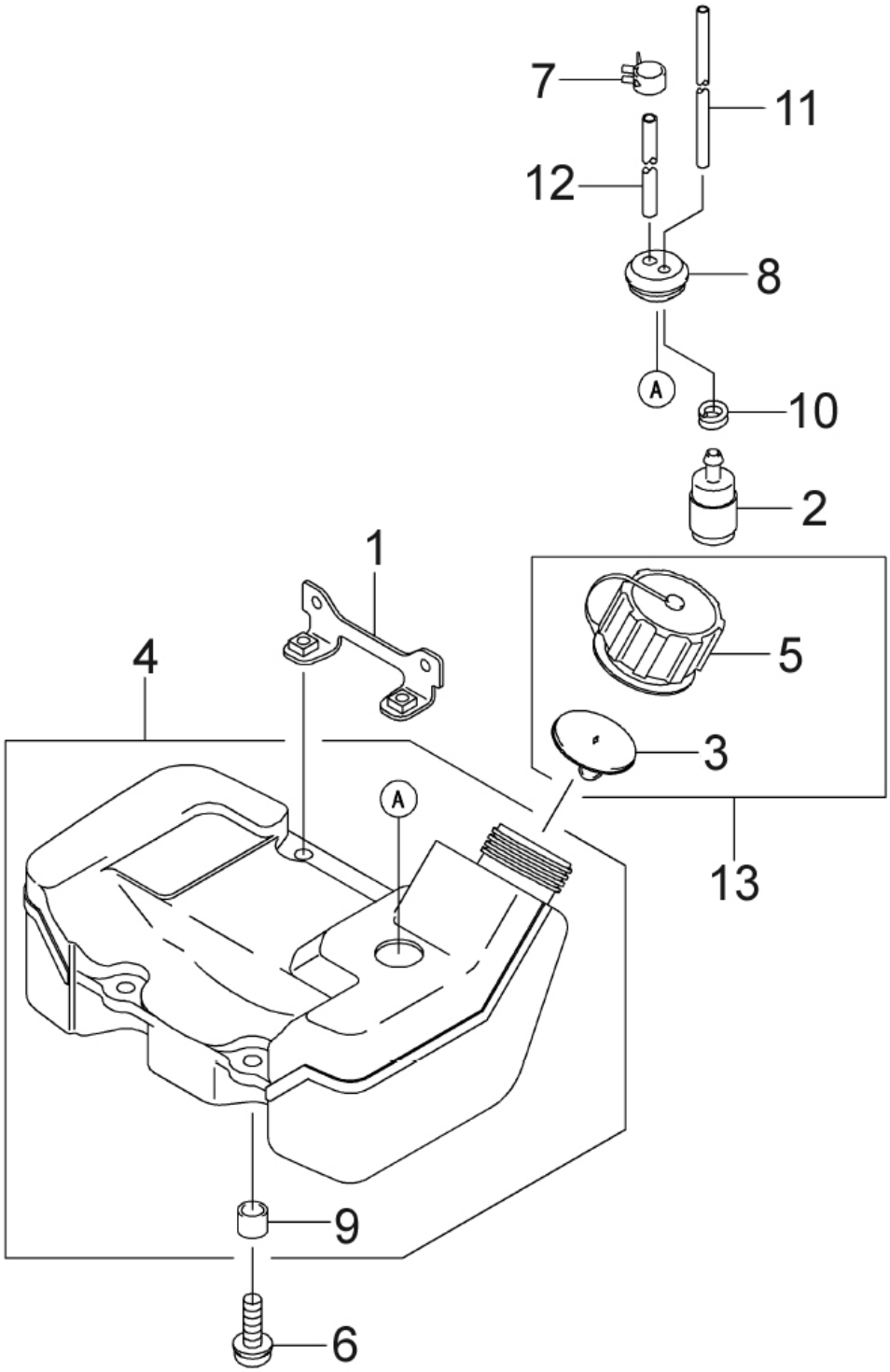

Bild-Nr. Pos.-No. No.Pos. Pos.-No.	Bestell-Nr. Order-No. No. de Cde Ref.-Nr.	Menge Quantity Nombres Cantidad	**Motor:** **Benzintank**	**Engine:** **Fuel-tank/fuel-valve**
1	77320522215	1	Tankbefestigungsblech	Bracket-tank
2	77490192111	1	Benzinfilter	Filter-fuel
3	77491162064	1	Belüftungsventil	Valve-assy
4	77510012268	1	Benzintank	Tank-comp-fuel
5	77510482078	1	Tankdeckel	Cap-assy-tank
6	77920092383	4	Schraube 5x20 mm	Screw, 5x20
7	77920372139	1	Öse	Clamp
8	77920712142	1	Durchführung	Grommet,fuel tank
9	77921432162	4	Buchse	Collar, tank
10	77921702080	1	Schlauchöse	Clamp, fuel filter
11	77921902157	1	Schlauch 3x5x200 mm	Tube, 3x5x200
12	77921902161	1	Schlauch 3x6x100 mm	Tube, 3x6x100
13	77999966060	1	Set Tankdeckel	Kit,cap-assy-tank

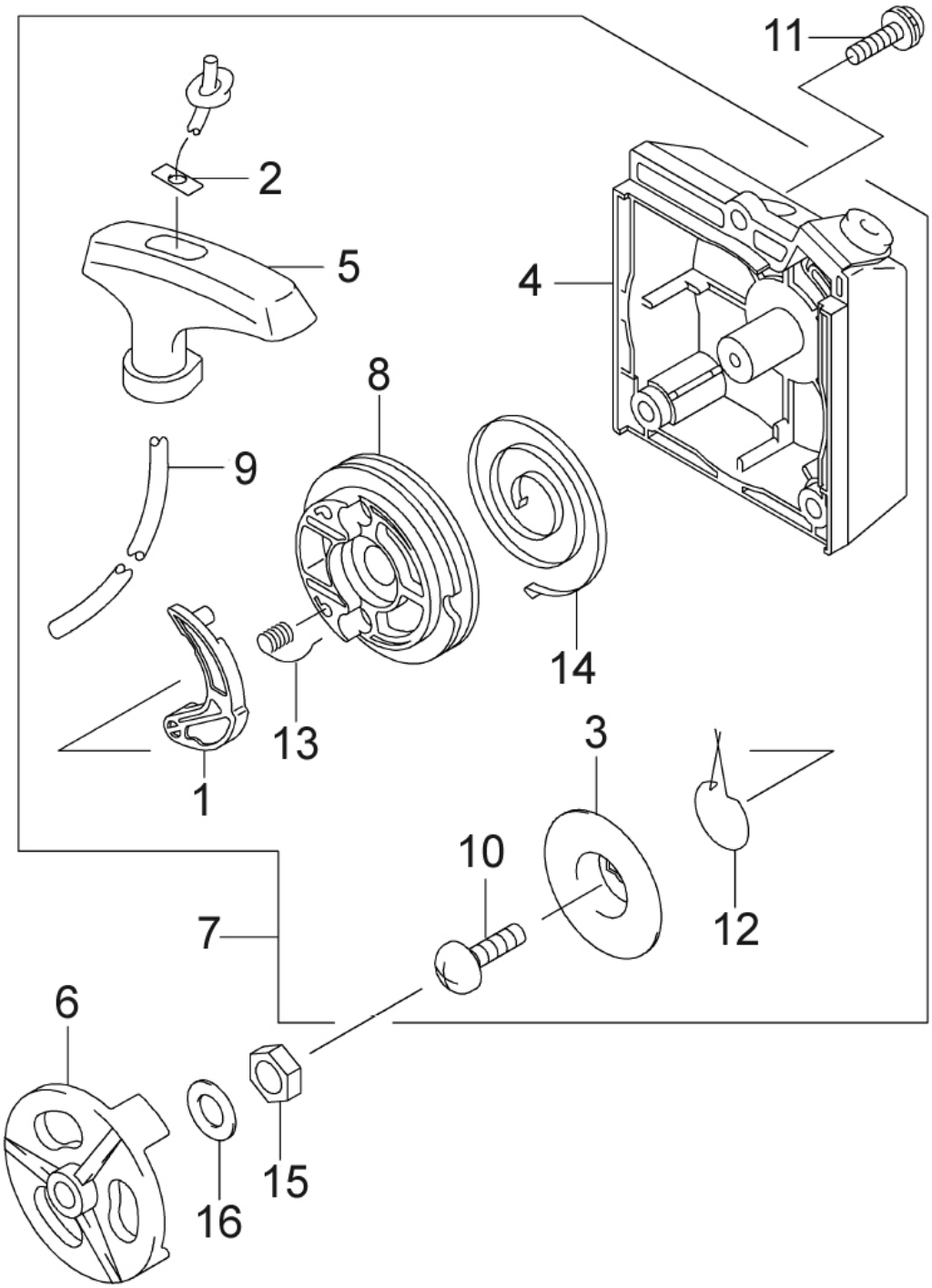

Bild-Nr. Pos.-No. No.Pos. Pos.-No.	Bestell-Nr. Order-No. No. de Cde Ref.-Nr.	Menge Quantity Nombres Cantidad	**Motor:** **Starter**	**Engine:** **Starter**
1	77131652058	1	Starterklinke	Pawl, recoil starter
2	77131692386	1	Platte Knotenbefestigung	Plate, recoil starter
3	77140202057	1	Befestigung	Retainer, Recoil starter
4	77320992272	1	Startergehäuse	Case, recoil starter
5	77460752067	1	Startergriff	Grip, recoil starter
6	77490802173	1	Klinkenträger	Pulley-starting
7	77490882442	1	Set Starter	Starter-recoil
8	77591012067	1	Seilrolle	Reel, recoil starter
9	77591062077	1	Starterseil 3,8x1200 mm	Rope, 3,8x1200
10	77920092218	1	Schraube 5x12 mm	Screw, 5x12
11	77920092249	3	Schraube 5x20 mm	Screw, 5x20
12	77920812274	1	Feder	Spring
13	77920812275	1	Feder	Spring
14	77920812318	1	Feder	Spring
15	773150800	1	Sechskant-Mutter	Nut-hex-fine
16	774100800	1	Scheibe	W-plain-s

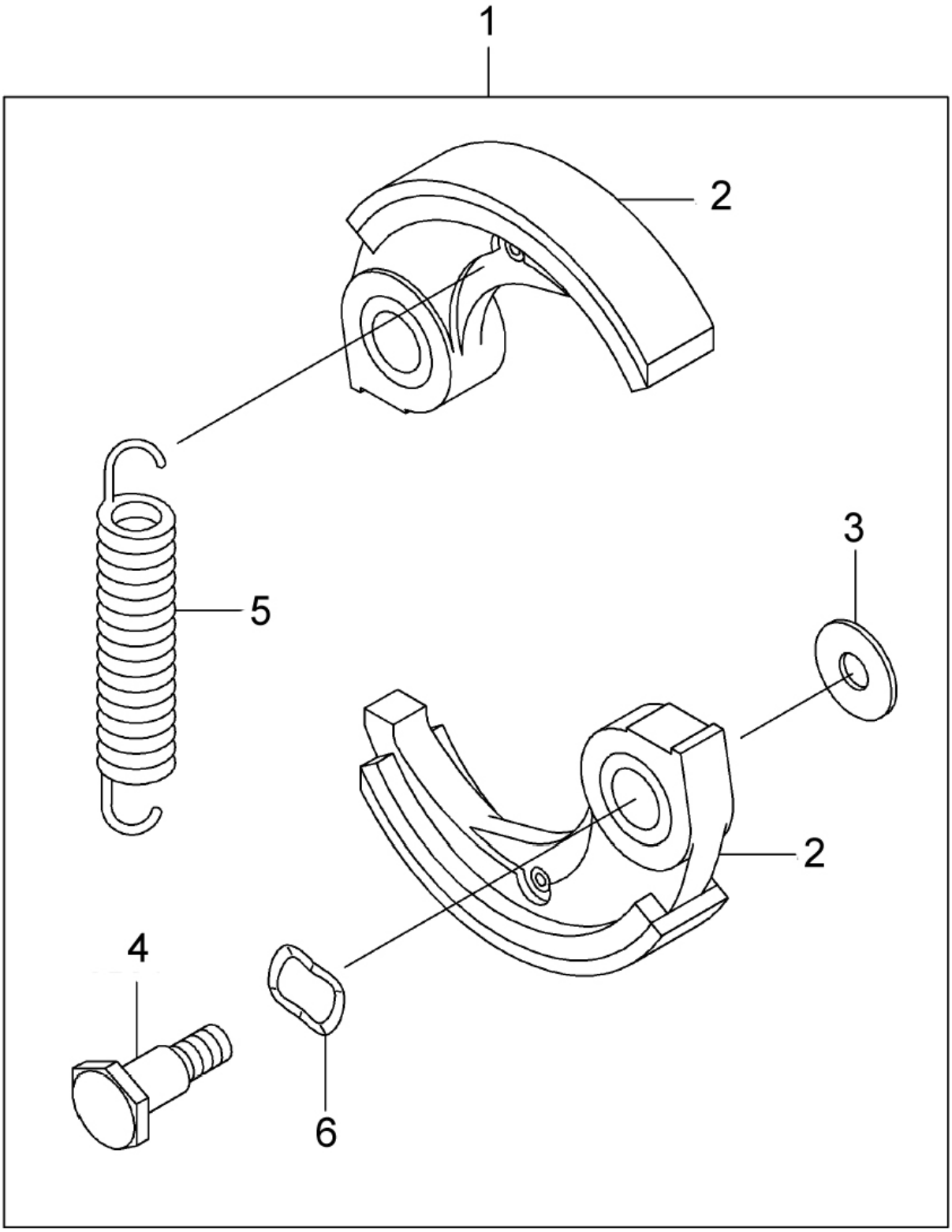

Bild-Nr. Pos.-No. No.Pos. Pos.-No.	Bestell-Nr. Order-No. No. de Cde Ref.-Nr.	Menge Quantity Nombres Cantidad	**Motor:** **Kupplung**	**Engine:** **P.T.O-EQUIPMENT**
1	77130812220	1	Kupplung komplett	Clutch-assy
2	77490492075	2	Kupplungsschuh	Shoe-clutch
3	77920262125	2	Scheibe	Washer
4	77920432210	2	Kupplungsbolzen	Pin, clutch
5	77921442390	1	Kupplungsfeder	Spring
6	77922002064	2	Tellerfeder 10.5x14.5x0.3 mm	Washer,spring,10.5x14.5x0.3

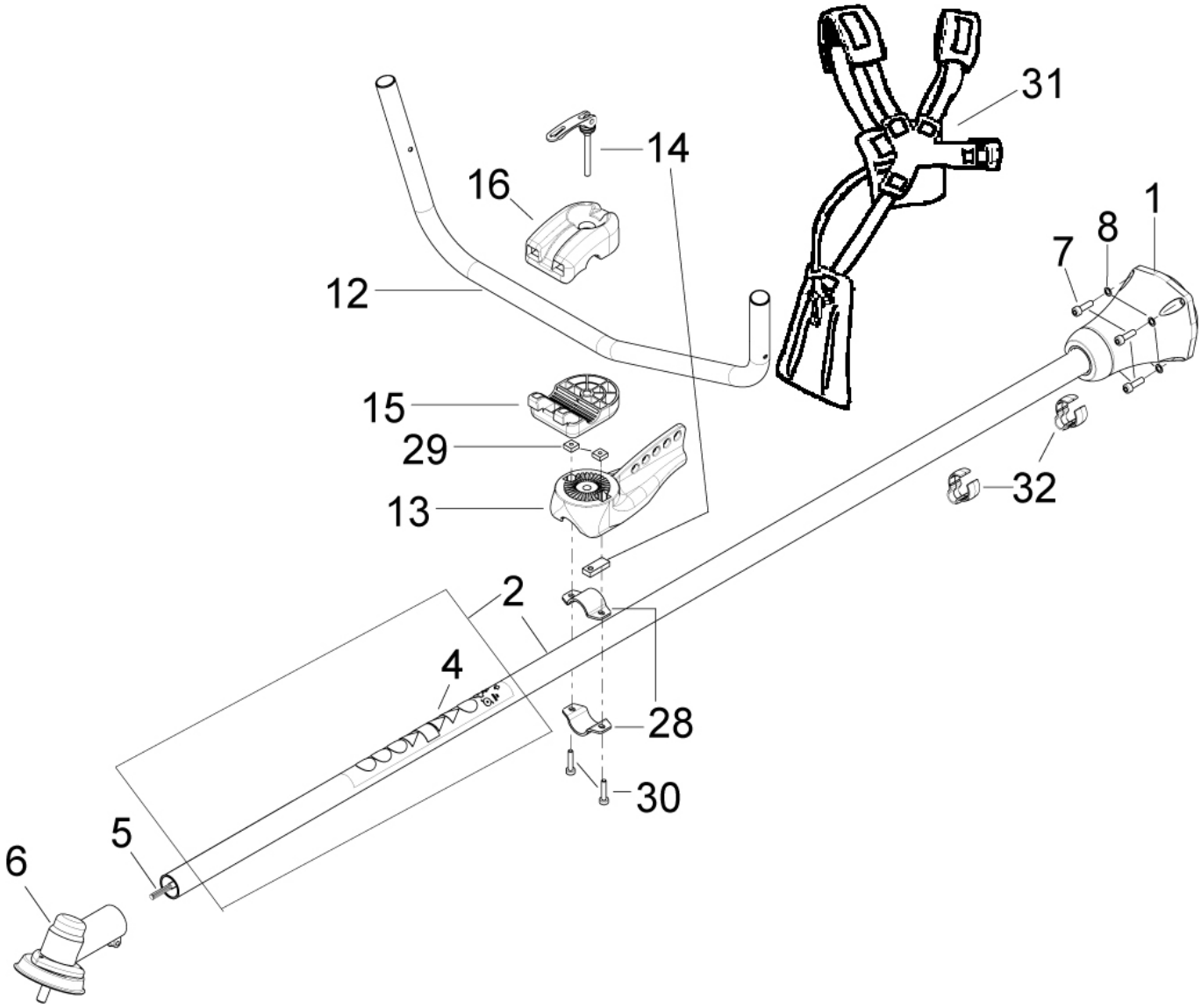

Bild-Nr. Pos.-No. No.Pos. Pos.-No.	Bestell-Nr. Order-No. No. de Cde Ref.-Nr.	Menge Quantity Nombres Cantidad	**Schaftrohr, Getriebe**	**Shaft tube, gear**	**Tube, engrenage**	**Tubo, engranaje**
1	21 00 881 30	1	Flanschgehäuse kpl.	Flange housing	Boîtier bride	Caja de brida
2	63 00 369	1	Schaftrohr enth.: (->2 - 4	Shaft tube incl. (->2 - 4	Tube y inclus (->2 - 4	Tubo incl. (->2 - 4
4	00 69 382	1	Aufkleber Warnhinweise <-)	Decal sign	Autocollant	Adhesivo
5	60 35 392 30	1	Welle 8 x 1553 mm	Drive shaft	Arbre	Arbol
6	30 00 236 30	1	Getriebe	Gear	Engrenage	Engranaje
7	00 10 252	4	Zylinderschraube M6 x 20 mm	F.H. screw	Vis	Tornillo
8	00 34 120	4	Sicherungsscheibe	Safety washer	Rondelle de sécurité	Arandela seguridad
12	60 35 370 25	1	Bike-Griffrohr 22x1,5 mm	Handlebar	Etrier de maintien	Tubo de palanca
13	20 73 693	1	Klemmhalter	Support	Support	Soporte
14	35 00 111	1	Schnellverschluss	Lock	Fermeture	Cierre
15	20 11 859	1	Klemmschale unten	Handle bar clamp cup	Plaque de serrage guidon	Cascara
16	20 11 860	1	Klemmschale oben	Handle bar clamp cup	Plaque de serrage guidon	Cascara
28	60 43 989	2	Schelle 28	Clamp	Collier	Abrazadera
29	00 21 241	2	4KT Mutter M5	Nut	Ecrou	Tuerca
30	00 18 338	2	Zylinderschraube M5 x 25	F.H. screw	Vis	Tornillo
31	63 00 300	1	Doppel-Schultergurt	Double shoulder strap	Bretelles	Doble correa bandolera
32	60 74 529	2	Bowdenzughalter, 28 mm	Bowden cable support	Collier de serrage	Soporte de cable bowden

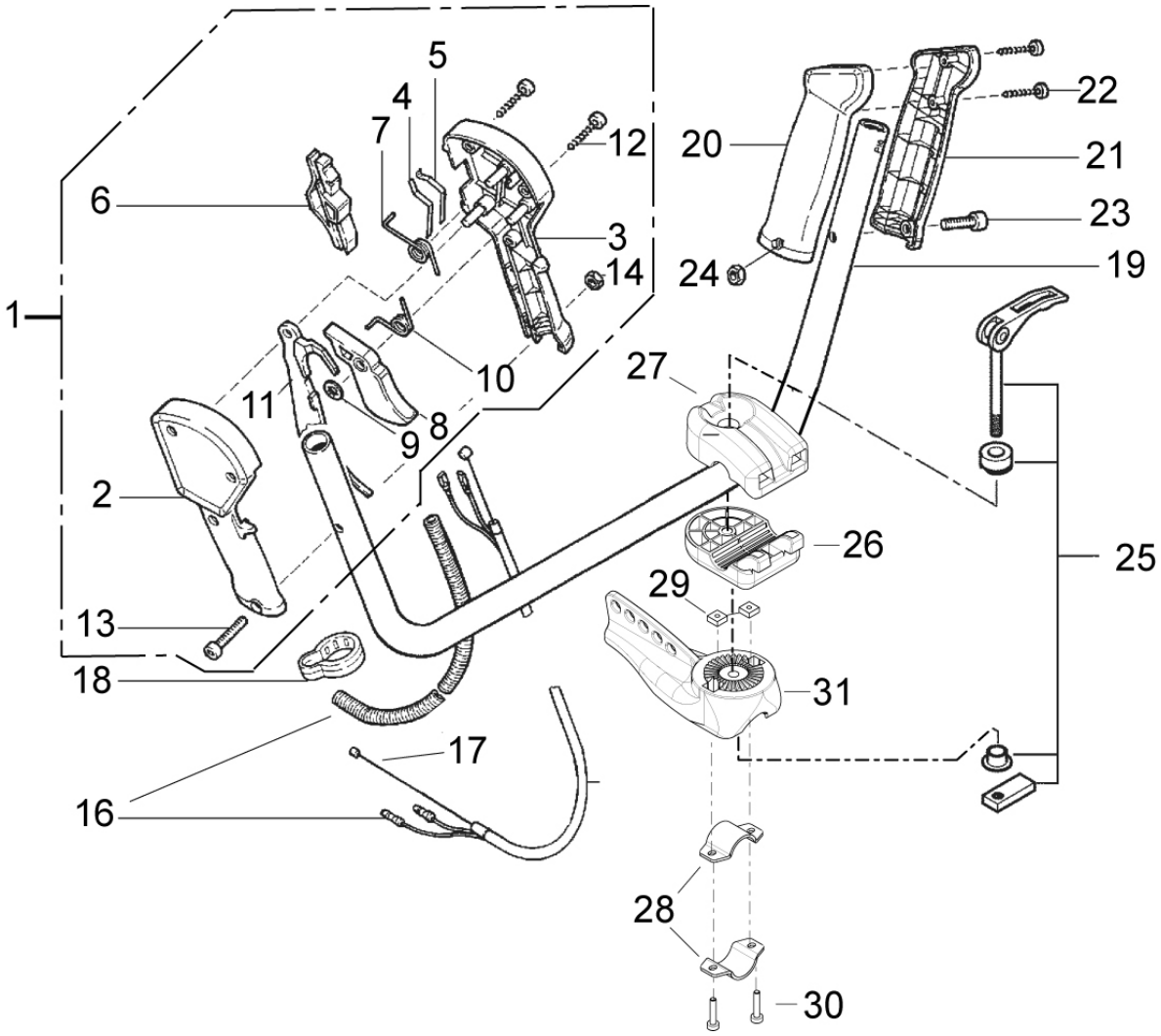

Bild-Nr. Pos.-No. No.Pos. Pos.-No.	Bestell-Nr. Order-No. No. de Cde Ref.-Nr.	Menge Quantity Nombres Cantidad	**Bikegriff, Gasbetätigung**	**Handle, throttle control**	**Poignée, levier de réglage**	**Tubo, acelerador de gas**
1	68 00 400	1	Gasgriff, kompl. enth. (-> 1 - 14	Throttle grip, cpl. incl. (-> 1 - 14	Poignée acc., cpl. y inclus (-> 1 - 14	Acelerador cpl. incl. (-> 1 - 14
2	60 73 569	1	Griffhälfte außen rechts	Grip half	Poignée extérieure	Cascara
3	60 73 570	1	Griffhälfte innen rechts	Grip half	Poignée extérieure	Cascara
4	00 73 388	1	Kontaktfeder	Contact spring	Ressort de contact	Resorte
5	00 73 389	1	Kontaktfeder	Contact spring	Ressort de contact	Resorte
6	60 73 572	1	Schieber	Slide	Tiroir	Valvula
7	00 73 387	1	Schenkelfeder 1,3x6, Schieber	Spring	Ressort d'interrupteur	Muelle
8	60 73 573	1	Gashebel	Throttle lever	Levier de gaz	Palanca de gas
9	00 35 158	1	Sicherungsscheibe 4,5x0,3 mm	Safety washer	Rondelle de sécurité	Arandela seguridad
10	00 73 386	1	Schenkelfeder 1x8, Gashebel	Spring	Ressort d'interrupteur	Muelle
11	60 73 571	1	Sicherungshebel	Safety lever	Levier de sécurité	Palanca
12	00 18 356	3	Linsenschraube 4x20 mm	Screw	Vis	Tornillo
13	00 18 364	1	Zylinderschraube M5x32 mm	F.H. screw	Vis	Tornillo
14	00 20 131	1	Sechskantmutter M5 <-)	Nut <-)	Écrou <-)	Tuerca <-)
16	00 84 906	1	Kabel Masse/Kurzschluss	Ground cable	Câble masse	Cable de masa
17	28 00 598	1	Bowdenzug Gas	Throttle cable	Câble des gaz	Cable bowden
18	50 74 100	1	Bowdenzughalter, 22 mm	Bowden cable support	Collier de serrage	Soporte de cable bowden
19	60 35 370 25	1	Bike-Griffrohr 22x1,5 mm	Handlebar	Etrier de maintien	Tubo de palanca
20	60 73 568	1	Griffhälfte innen links	Grip half	Poignée extérieure	Cascara
21	60 73 567	1	Griffhälfte außen links	Grip half	Poignée extérieure	Cascara
22	00 18 356	2	Linsenschraube 4x20 mm	Screw	Vis	Tornillo
23	00 18 364	1	Zylinderschraube M5x32 mm	F.H. screw	Vis	Tornillo
24	00 20 131	1	Sechskantmutter M5	Nut	Ecrou	Tuerca
25	35 00 111	1	Schnellverschluss	Lock	Fermeture	Cierre
26	20 11 859	1	Klemmschale unten	Handle bar clamp cup	Plaque de serrage guidon	Cascara
27	20 11 860	1	Klemmschale oben	Handle bar clamp cup	Plaque de serrage guidon	Cascara
28	60 43 989	2	Schelle 28	Clamp	Collier	Abrazadera
29	00 21 241	2	4KT Mutter M5	Nut	Ecrou	Tuerca
30	00 18 338	2	Zylinderschraube M5 x 25	F.H. screw	Vis	Tornillo
31	20 73 693	1	Klemmhalter	Support	Support	Soporte

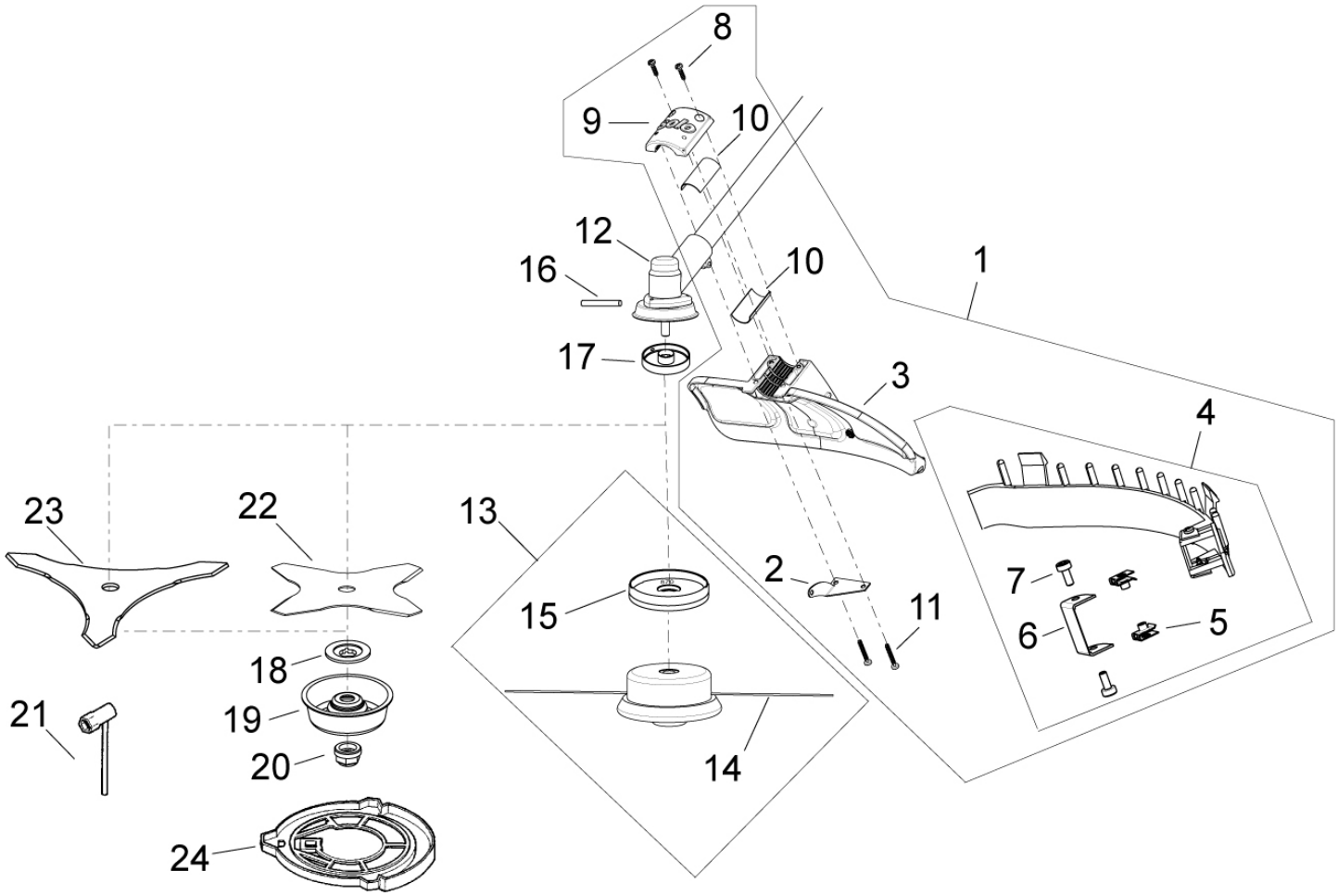

Bild-Nr. Pos.-No. No.Pos. Pos.-No.	Bestell-Nr. Order-No. No. de Cde Ref.-Nr.	Menge Quantity Nombres Cantidad	**Getriebe, Schutz, Schneidwerkzeug**	**Gear, protection, cutter**	**Engrenage, protection, outil de coupe**	**Engranaje, proteccion, herramienta de corte**
1	69 00 107	1	Schutz komplett enth.: (->1 - 11	Protection incl. (->1 - 11	Protection y inclus : (->1 - 11	Proteccion incl. (->1 - 11
2	20 43 510	1	Abstützung	Support	Support	Soporte
3	20 73 125	1	Schutz	Protection	Protection	Proteccion
4	69 00 106	1	Schutzleiste kpl. enth.: (->4 - 7	Protection rail cpl. incl. (->4 - 7	Listeaude protection cpl. y inclus : (->4 - 7	Liston de proteccion cpl incl. (->4 - 7
5	00 28 157	2	Blechmutter	Nut	Ecrou	Tuerca
6	20 42 713	1	Fadenbegrenzungsmesser	Knife	Couteau	Cuchilla
7	00 18 335	2	Zylinderschraube M5x12 mm<-)	F.H. screw <-)	Vis <-)	Tornillo <-)
8	00 18 363	2	PT Schraube 5x20 mm	Screw	Vis	Tornillo
9	20 73 126	1	Deckel	Lid	Couvercle	Tapa
10	00 94 346	2	Zwischenlage 50x40x1 mm	Ply	Piece d'entretoise	Capa intermedia
11	00 18 276	2	PT-Schraube-5x35 mm <-)	Screw <-)	Vis <-)	Tornillo <-)
12	30 00 236 30	1	Getriebe	Gear	Engrenage	Engranaje
13	69 00 652 6	1	Fadenkopf enth.: (->13 - 15	Nylon head incl. (->13 - 15	Tête fils y inclus : (->13 - 15	Cabezal de hilo incl. (->13 - 15
14	69 00 942	15 m	Ersatzfaden Ø 2,4 mm	Replacement line	Recharge fils	Hilo de recambio
15	20 74 870	1	Wickelschutz <-)	Anti-clogging device <-)	Protecteur d'enroulement <-)	Proteccion de arrollamiento <-)
16	00 80 514 25	1	Montagestift 5 mm	Locking pin	Goupille de montage	Perno
17	30 31 500	1	Druckstück	Pressure part	Pièce de pression	Pieza de presion
18	30 31 501	1	Druckscheibe	Washer	Rondelle	Disco
19	30 43 427	1	Laufteller	Nut protector	Disque de glissement	Plato de motriz
20	00 20 223	1	Sechskantmutter M10x1,25 mm	Nut	Écrou	Tuerca
21	00 80 509	1	Kombischlüssel SW19/T25	Combi wrench	Clef combi	Llave combi
			Zubehör	**Accessories**	**Accesories**	**Accesorios**
22	69 00 948	1	Grasschneideblatt, 4 Zähne Ø 230 mm	Grass cutt. Blade 4-t	Lame herbe, 4-dents	Hoja de corte, 4 dientes
23	69 00 947	1	Dickichtmesser 3 Zähne Ø 250 mm	3-tooth brush blade shaft	Lame à broussailles 3 dents	3 cuchilas en forma de Z para matorral
24	60 73 534	1	Transportschutz bis Ø 250 mm	Transport protection	Protection transport	Proteccion transporte
23	69 00 943	1	Dickichtmesser 3 Zähne Ø 300 mm	3-tooth brush blade shaft	Lame à broussailles 3 dents	3 cuchilas en forma de Z para matorral
24	60 73 549	1	Transportschutz bis Ø 300 mm	Transport protection	Protection transport	Proteccion transporte

Bestell-Nr. Order-No. No. de Cde Ref.-Nr.	Menge Quantity Nombres Cantidad	**Zubehör** o. Abb.	**Accessories**	**Accesories**	**Accesorios**
69 00 160	1	2 Faden Schneidekopf „Jet-Fit“	Cutter head "Jet-Fit"	Tête faucheuse "Jet-Fit"	Cabeza de corte "Jet-Fit"
69 00 166	50	Ersatzfaden „Jet-Fit“ 2,5 x 260 mm	Replacement line for "Jet-Fit" 2,5 x 260 mm	Fil de rechange “Jet Fit” 2,5 x 260 mm	Hilo de recambio “Jet Fit” 2,5 x 260 mm
69 00 175	53 m	Ersatzfaden „Jet-Fit“ 2,5 mm	Replacement line for 2,5 mm	Fil de rechange “Jet Fit” 2,5 mm	Hilo de recambio “Jet Fit” 2,5 mm
00 83 103	100ml	Profi 2T-Motoröl	Special 2-stroke oil	Huile spéciale 2 temps	Aceite especial para motores de 2 tiempos
00 83 104	1l	Profi 2T-Motoröl	Special 2-stroke oil	Huile spéciale 2 temps	Aceite especial para motores de 2 tiempos
00 83 105	1l	Profi 2T-Motoröl in Dosierflasche	Special 2-stroke oil, bottle with metering indicator	Huile spéciale 2 temps, en flacon gradué	Aceite especial para motores de 2 tiempos,en botella plastica con escala dosificadora
27 00 278	1	Kraftstoff Mix-Behälter	Mixing can	Jerrycan	Tanque de mezclar
00 83 163	300 ml	Wartungs-/Pflege-Öl	Oil	Huile	Aceite
00 83 180 25	100 g	Spezial- Getriebefett	Grease	Graisse	Grasa
99 303 000 + Größe (2[s]-6[xxl])	1	Forst- und Landschafts-arbeitsjacke EN 340	Jacket	Veste forestiere	Chaqueta
99 020 95 + Größenindex	1	SOLO Outdoor Bundhose	Zip-off trousers	Pantalon de loisir	Pantalon
99 020 94 + Größenindex	1	SOLO Outdoor Latzhose	Flap trousers	Salopette de loisir	Pantalon con peto
99 305 10 + Größe (36 - 48)	1	Leder Forststiefel	Boots	Bottes forestieres	Zapatos
99 390 1002 (Uni-Größe)	1	Gesichts / Gehörschutzkombination	Ear & face protection	Protection ouie et visage	Protection de oido y faz
99 390 12 + Größenindex	1	Handschuhe SOLO Fit	Gloves SOLO Fit	Gants SOLO Fit	Guantes SOLO Fit

(D)

Allgemeine Richtlinien für die Bestellung von Original SOLO Ersatzteilen:
Voraussetzung für eine reibungslose Erledigung sind folgende Angaben:
1. Ersatzteil-Bestellnummer
2. Gewünschte Anzahl
3. Typenbezeichnung des Geräts

Diese Ersatzteilliste ist für die Lieferung und Ausstattung von SOLO Erzeugnissen unverbindlich.
Im Interesse der technischen Weiterentwicklung bleiben Konstruktionsänderungen vorbehalten.

(GB)

General Directions for Ordering Original SOLO Spare Parts:
For correct and diligent processing of your order, please give the following information:
1. Spare Part number
2. Quantity
3. Model and serial number
4. Shipping instructions

Delivery is made in accordance with our general sales and delivery conditions. This spare parts list is non-committal for us with regard to delivery and layout of SOLO products. In favour of technical improvements, design modifications are subject to change without notice.

(F)

Directives générales pour les commandes de pièces de rechange d'origine SOLO:
Il est indispensable de préciser dans toutes les commandes de pièces:
1. le numéro de référence de la pièce
2. la quantité
3. le type de la machine
4. le mode d'expédition

Les livraisons sont effectuées dans le cadre de nos conditions générales de vente.
Toutes modifications réservées.

(E)

Directivas Generales de pedido de la firma SOLO:
Por adelantado de un arreglo sin dificultades necesitamos siguientes indicaciónes:
1. Número de repuesto
2. Numero de cantidad
3. Modelo y número de serial
4. Instrucción de Envió

Esta lista de repuestos no es obligatoria para los envios y/o forma de equipo de los productos SOLO.
En el interés del constante desarollo debemos reservarmos el derecho de cambios.

Bestell-Nr. Order-No. No. de Cde Ref.-Nr.	Menge Quantity Nombres Cantidad	Seite Page Page Pagina
772140514	3	4
772140520	1	4
772340555	2	8
772410512	2	8
773150800	1	10
773151000	1	5
774100800	1	10
774101000	1	5
775103100	1	5
775510410	2	2
775510610	2	2
77110052122	1	2
77110122185	1	7
77110122349	1	8
77110132081	1	8
77110382055	1	8
77110602296	1	2
77110602297	1	8
77110602298	1	7
77110602299	2	7
77110602305	1	7
77110602306	1	7
77130012140	1	3
77130022065	1	3
77130086052	1	3
77130332061	1	3
77130812220	1	11
77131652058	1	10
77131682118	1	7
77131692386	1	10
77132702014	1	7
77132702015	1	7
77132712247	1	7
77140022316	1	2
77140022317	1	2
77140202009	1	7
77140202057	1	10
77140252027	1	7
77140902059	1	8
77140902060	1	7
77150032934	1	7
77160092114	1	7
77160212008	1	7
77160252173	1	7
77160302087	1	7
77160732176	1	7
77160872059	1	7
77210502240	1	5

Bestell-Nr. Order-No. No. de Cde Ref.-Nr.	Menge Quantity Nombres Cantidad	Seite Page Page Pagina
77211302056	1	5
77211692051	1	5
77211712195	1	5
77260112113	1	5
77320522215	1	9
77320992272	1	10
77320992326	1	6
77340012082	1	2
77430282082	1	7
77430282093	1	7
77460752067	1	10
77490192111	1	9
77490432071	1	7
77490492075	2	11
77490702630	1	8
77490802173	1	10
77490882442	1	10
77490892386	1	4
77490892553	1	4
77491162064	1	9
77491162066	1	7
77491192173	1	3
77510012268	1	9
77510482078	1	9
77540122362	1	6
77590662794	1	4
77591012067	1	10
77591062077	1	10
77920022150	4	2
77920092053	1	7
77920092061	2	7
77920092115	4	2
77920092218	1	10
77920092249	2	7
77920092249	3	10
77920092361	4	7
77920092383	4	9
77920092449	2	8
77920152097	2	7
77920252135	1	3
77920252136	1	3
77920252137	1	3
77920262125	2	11
77920332058	2	3
77920332070	1	7
77920372139	1	9
77920432099	1	7
77920432210	2	11

Bestell-Nr. Order-No. No. de Cde Ref.-Nr.	Menge Quantity Nombres Cantidad	Seite Page Page Pagina
77920452005	2	2
77920492206	2	2
77920552077	1	7
77920552207	1	7
77920592103	1	5
77920632444	1	7
77920702060	1	5
77920712097	1	5
77920712142	1	9
77920712143	1	5
77920812245	1	7
77920812272	1	7
77920812274	1	10
77920812275	1	10
77920812318	1	10
77920812340	1	7
77921432162	4	9
77921442009	1	7
77921442390	1	11
77921502180	2	8
77921502182	2	5
77921702041	1	5
77921702080	1	9
77921722060	2	4
77921722062	2	8
77921722086	1	7
77921902157	1	9
77921902161	1	9
77922002064	2	11
77999966060	1	9
00 10 252	4	12
00 18 276	2	14
00 18 335	2	14
00 18 338	2	12, 13
00 18 356	3, 2	13
00 18 363	2	14
00 18 364	1, 1	13
00 20 131	1, 1	13
00 20 223	1	14
00 21 241	2	12, 13
00 28 157	2	14
00 34 120	4	12
00 35 158	1	13
00 68 283	1	4
00 69 382	1	12
00 73 386	1	13
00 73 387	1	13
00 73 388	1	13

Bestell-Nr. Order-No. No. de Cde Ref.-Nr.	Menge Quantity Nombres Cantidad	Seite Page Page Pagina
00 73 389	1	13
00 80 509	1	14
00 80 514 25	1	14
00 84 906	1	13
00 94 346	2	14
20 00 673	1	2
20 11 859	1	12, 13
20 11 860	1	12, 13
20 42 713	1	14
20 43 510	1	14
20 73 125	1	14
20 73 126	1	14
20 73 693	1	12, 13
20 74 870	1	14
21 00 881 30	1	12
28 00 598	1	13
30 00 236 30	1	12, 14
30 31 500	1	14
30 31 501	1	14
30 43 427	1	14
35 00 111	1	12, 13
50 74 100	1	13
60 35 370 25	1	12, 13
60 35 392 30	1	12
60 43 989	2	12, 13
60 73 534	1	14
60 73 549	1	14
60 73 567	1	13
60 73 568	1	13
60 73 569	1	13
60 73 570	1	13
60 73 571	1	13
60 73 572	1	13
60 73 573	1	13
60 74 529	2	12
63 00 300	1	12
63 00 369	1	12
68 00 400	1	13
69 00 106	1	14
69 00 107	1	14
69 00 652 6	1	14
69 00 942	15 m	14
69 00 943	1	14
69 00 947	1	14
69 00 948	1	14