LOMBARDINI

LDA 672	832	L27
LDA 673	833	L40
LDA 674	834	L54

DIESEL

CARATTERISTICHE
CARACTERISTIQUES
CHARACTERISTICS
TECHNISCHE DATEN
CARACTERISTICAS

IPI	4 TEMPS	4 STROKE	VIERTAKT	4 TIEMPOS
INIEZIONE diretta sistema Bosch.	INJECTION directe système Bosch.	INJECTION: Bosch direct system.	EINSPRITZUNG: direkt Bosch-Verfahren.	INYECCION directa sistema Bosch.
RAFFREDDAMENTO ad aria con soffiante assiale.	REFROIDISSEMENT par air avec soufflerie axiale.	AIR COOLING by axial blower.	KÜHLUNG: luftgekühlt mit Axialgebläse.	REFRIGERACION por aire mediante ventilador axial.
LUBRIFICAZIONE forzata con pompa ad ingranaggi. Refrigeratore olio (833/834 - L40 - L54).	GRAISSAGE forcé avec pompe à engrenages. Refroidisseur d'huile (833/834 - L40 - L54).	LUBRICATION: gear pump forced. Oil cooler (833/834 - L40 - L54).	SCHMIERUNG: Druckschmierung mittels Zahnrad pumpe. Ölkühler (833/834 - L40 - L54).	LUBRIFICACION forzada con bomba de engranajes. Refrigerador de aceite (833/834 - L40 - L54).
AVVIAMENTO con motorino elettrico.	DEMARRAGE par démarreur électrique.	STARTING by electrical motor.	ANLASSEN: mittels Anlassmotor.	ARRANQUE por motor electrico.

						LDA			832	833	834
						672	673	674	L27	L40	L54
CILINDRI	CYLINDRES	CYLINDERS	ZILINDERZAHL	CILINDROS		2	3	4	2	3	4
ALESAGGIO	ALESAGE	BORE	BOHRUNG	DIAMETRO	mm.	95	95	95	100	100	100
CORSA	COURSE	STROKE	HUB	CARRERA	mm.	95	95	95	105	105	105
CILINDRATA	CYLINDREE	DISPLACEMENT	HUBRAUM	CILINDRADA	cm^3	1346	2019	2692	1648	2472	3296

PRIMA DI AVVIARE leggere ed osservare le istruzioni. L'inosservanza provoca la decadenza della garanzia.	AVANT LE DEMARRAGE lire et suivre les instructions. La garantie n'est plus valable en cas d'inobservation.	PRIOR TO STARTING read and follow instructions. Failure to do so will make warranty void.	VOR DEM ANLASSEN Anleitungen lesen und befolgen. Bei Behandlungs- oder Wartungsfehlern erlischt die Garantie.	ANTES DEL ARRANQUE leer y respectar las instrucciones. El incumplimiento provoca la anulacion de la garantia.
RODAGGIO Prime 50 ore: non superare 70% del carico normale	RODAGE Premieres 50 heures: ne pas dépasser 70% charge normale	RUN-IN First 50 hours: operate below 70% normal load	EINLAUFEN Erste 50 Stunden: nicht über 70% der Vollast belasten	RODAJE 50 premieras horas: no rebasar de 70% de la carga normal

LOMBARDINI 42100 REGGIO EM. (Italia) - ☎ (0522) 38841 - LOMBARMOTOR - TELEX 53003

LOMBARDINI ENGINES, Inc. 3401 Oak Cliff road B-2 Doraville, GA. 30340, USA
LOMBARDINI FRANCE 8, Rue Béquet - Rueil-Malmaison, France
LOMBARD MOTORS KENYA Mombasa Rd. - Nairobi, Kenya
LOMBARDINI MOTOREN Genfer Str. 11 - 6 Frankfurt/Main 56, Deutschland
LOMBARDINI MOTORES Zona Cova Solera - Rubi/Barcelona, España
LOMBARDINI SINGAPORE 3 Shenton way - Singapore 1, Singapore

276 - 5301 - 67
Mod. 1822.5/6 - 77
PRINTED IN ITALY
Released by Marketing Division

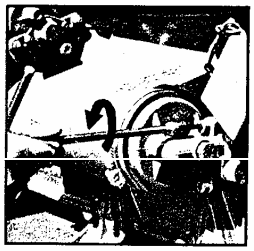
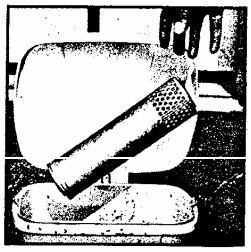
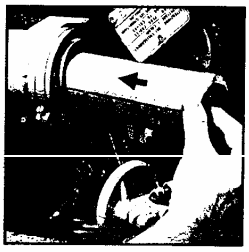
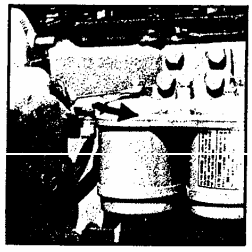
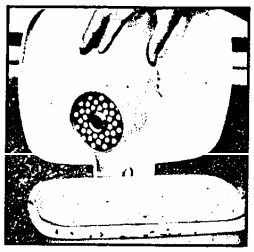

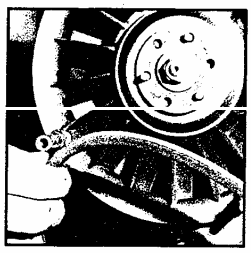
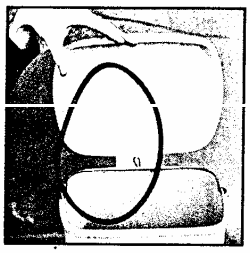
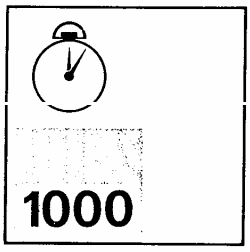

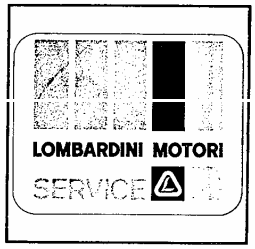

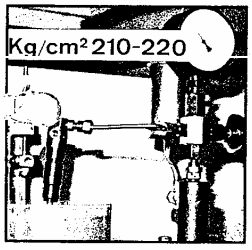

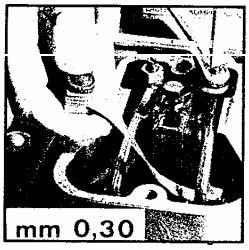

	REVISIONE	REVISION	OVERHAUL	ÜBERHOLUNG	REVISION
3000	PARZIALE	PARTIELLE	TOP	TEILWEISE	PARCIAL
5000	GENERALE	GENERALE	TOTAL	VOLLIGE	GENERAL

Tubo sfiato
Tuyau reniflard
Breather tube
Entlüftungsrohr
Desvaporizador aceite

Refrigeratore olio (833-834)
Refroidisseur huile
Oil cooler
Ölkühler
Radiador de aceite

Interruttore press. olio
Manocontact press. huile
Oil pressure switch
Oldruckschalter
Monocontacto presión aceite

Comando pompa oleodinam.
Commande pompe hydraul.
Hydraulic-pump drive
Hydraulik-Pumpenantrieb
Mando bomba oleodinam.

Perno ingranaggio intermedio
Axe engrenage intermédiaire
Intermediate gear journal
Zwischenradwelle
Eje engranaje intermedio

Pompa olio
Pompe huile
Oil pump
Schmierölpumpe
Bomba aceite

Mandata pompa
Débit pompe
Pump outlet
Olpumpenaustritt
Salida bomba

Valvola corto circuito
Soupape de déviation
By-pass valve
Überdruckventil
Válvula cortocircuito

Valvola regolaz. pressione
Soupape réglage pression
Pressure regulator
Druckkontrollventil
Valvula regulacion presion

Filtro a cartuccia
Filtre à cartouche
Cartridge filter
Patronenfilter
Cartucho filtrante

Perni bilancieri
Axes culbuteurs
Rocker arm shafts
Kipphebelwelle
Ejes de balancines

Rifornimento olio
Remplissage huile
Oil filler
Oleinfüllung
Tapon llenado aceite

Tubi aste punterie
Tuyaux tiges poussoirs
Pushrod tubes
Stoßstangenröhre
Tubos protección varillas

Albero a camme
Arbre à cames
Camshaft
Nockenwelle
Eje de levas

Albero motore
Vilebrequin
Crankshaft
Kurbelwelle
Cigüeñal

Bronzine biella
Coussinets de bielle
Conn-rod bearings
Pleulkopfbüchse
Cojinetes biela

Asta livello
Jauge niveau
Dipstick
Ölmess - Stab
Varilla de nivel

Albero regolatore giri
Axe régulateur vitesse
Speed governor shaft
Drehzahlregler - Welle
Eje del regulador

Filtro aspirazione
Crépine aspiration
Suction strainer
Ansaugsieb
Filtro de aspiracion

Tappo scarico
Bouchon vidange
Oil drain plug
Ablass - Schraube
Tapon vaciado aceite

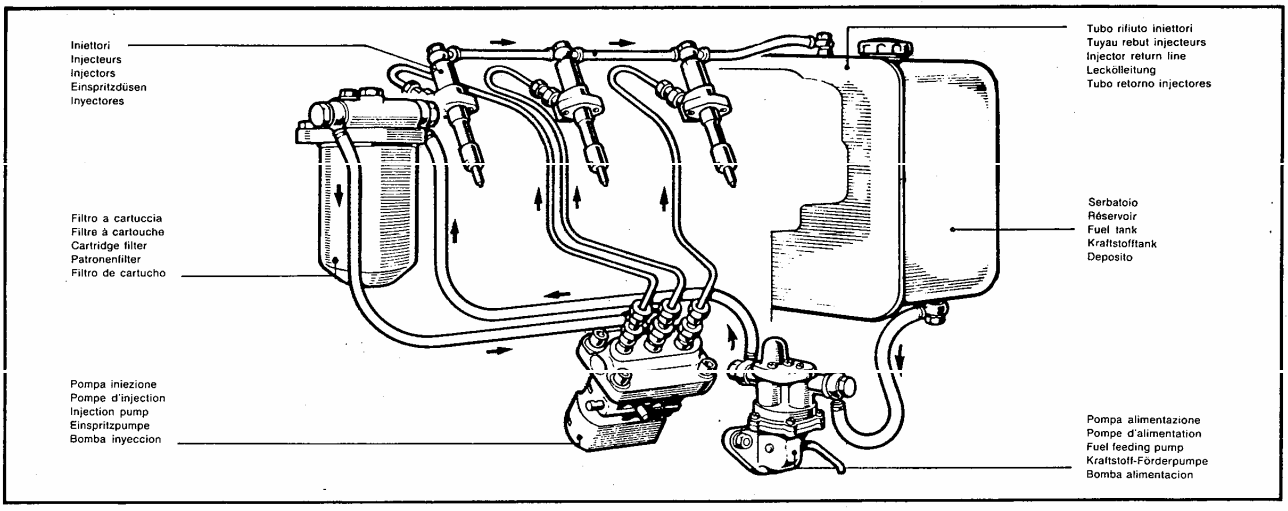

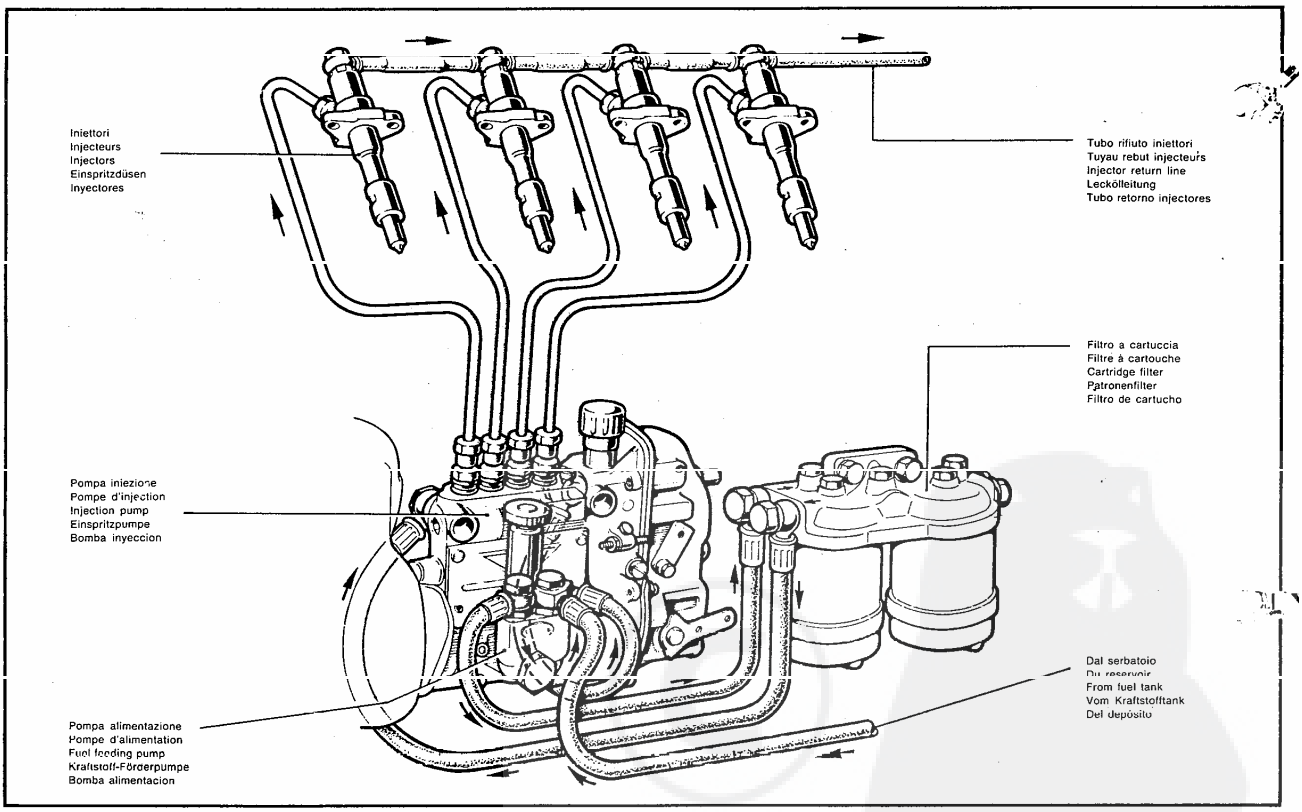

IMPIANTO ELETTRICO	INSTALLATION ELECTRIQUE	ELECTRICAL SYSTEM	ELEKTRISCHE ANLAGE	ARRANQUE ELECTRICO
Batteria non fornita. Fissare il regolatore su parete verticale, esente da vibrazioni, lontano dal calore. Se il motore ha supporti in gomma collegare a massa. PER NON SCARICARE LA BATTERIA O DANNEGGIARE L'IMPIANTO: IN MOTO, chiavetta su MARCIA (non staccare i cavi della batteria). DA FERMO, chiavetta su RIPOSO.	La batterie n'est pas livrée. Monter le régulateur verticalement sur une paroi sans vibrations, loin de la chaleur. Si le moteur a des supports en caoutchouc, connecter à la masse. POUR NE PAS DECHARGER LA BATTERIE OU ENDOMMAGER LA INSTALLATION: APRES LE DEMARRAGE, clef sur MARCHE (ne déclancher jamais la batterie). A MOTEUR ARRÊTE, clef sur REPOS.	Battery not supplied. Place regulator on a non vibrating vertical board far from heat. Ground rubber mounted engines. TO PREVENT BATTERY DISCHARGING OR DAMAGES TO THE SYSTEM: ENGINE RUNNING, keyswitch on RUNNING (never disconnect battery cables). ENGINE STOPPED, keyswitch on STOP.	Lieferung der Batterie nicht einbegriffen. Regler senkrecht in ausreichendem Abstand von Wärme and einer schwingunsfreien Stelle anbringen. Im Falle von Gummipuffern Massenschlüss sichern. UM BATTERIE ENTLEERUNG ODER BESCHÄDIGUNGEN DER ANLAGE ZU VERMEIDEN: NACH DEM ANLASSEN, Schlüssel auf LAUFEN (niemals Batteriekabel lösen). BEI STILLSTAND, Schlüssel auf NULLSTELLUNG.	Sin incluir bateria. Fijar el regulador en la pared vertical, evitando las vibraciones y alejandolo del calor. Si el motor va montado sobre soportes de goma efectuar una buena conexion a masa. PARA NO DESCARGAR LA BATERIA O DETERIORAR LA INSTALACION: EN MARCHA, llave de contacto en posicion de MARCHA (no desconectar el cable de la batteria). MOTOR PARADO, llave en posicion de REPOSO.

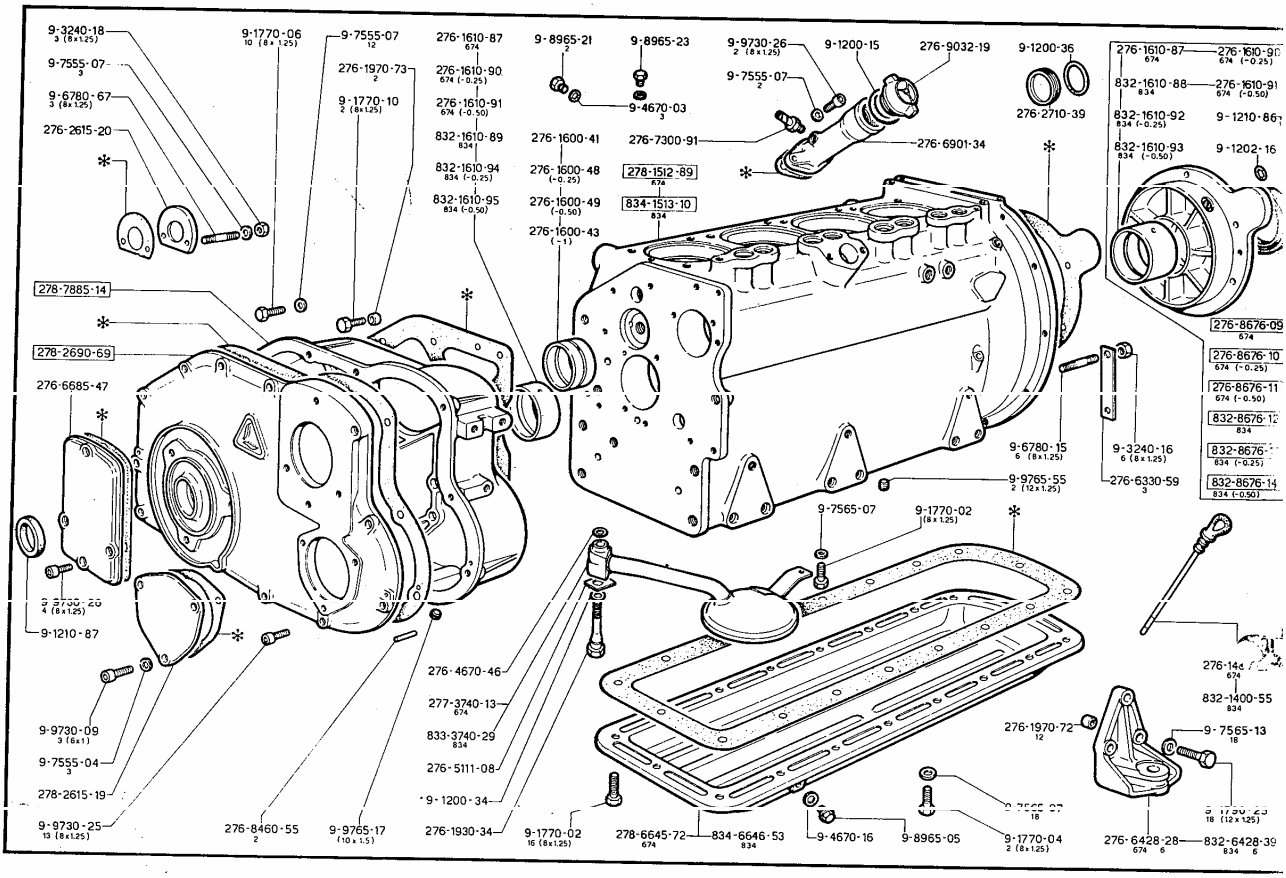
9-3240-18 3 (8x1.25)
9-7555-07 3
9-6780-67 3 (8x1.25)
276-2615-20
9-1770-06 10 (8x1.25)
9-7555-07 12
276-1970-73 2
9-1770-10 2 (8x1.25)
276-1610-87 674
276-1610-90 674 (-0.25)
276-1610-91 674 (-0.50)
832-1610-89 834
832-1610-94 834 (-0.25)
832-1610-95 834 (-0.50)
9-8965-21 2
9-8965-23
9-4670-03 3
276-1600-41
276-1600-48 (-0.25)
276-1600-49 (-0.50)
276-1600-43 (-1)
278-1512-89 674
834-1513-10 834
9-9730-26 2 (8x1.25)
9-7555-07 2
9-1200-15
276-9032-19
276-7300-91
276-6901-34
9-1200-36
276-2710-39
276-1610-87 674
276-1610-90 674 (-0.25)
832-1610-88 834
276-1610-91 674 (-0.50)
832-1610-92 834 (-0.25)
9-1210-86
832-1610-93 834 (-0.50)
9-1202-16
276-8676-09 674
276-8676-10 674 (-0.25)
276-8676-11 674 (-0.50)
832-8676-12 834
832-8676-13 834 (-0.25)
832-8676-14 834 (-0.50)
278-7885-14
278-2690-69
276-6685-47
9-6780-15 6 (8x1.25)
9-3240-16 6 (8x1.25)
276-6330-59 3
9-9765-55 2 (12x1.25)
9-7565-07
9-1770-02 (8x1.25)
9-1210-87
276-4670-46
277-3740-13 674
833-3740-29 834
276-5111-08
9-1200-34
276-1930-34
9-1770-02 16 (8x1.25)
278-6645-72 674
834-6646-53 834
9-4670-16
9-8965-05
9-1770-04 2 (8x1.25)
276-6428-28 674 6
832-6428-39 834 6
276-1970-72 12
9-7565-13 18
832-1400-55 834
9-9730-09 3 (6x1)
9-7555-04 3
278-2615-19
9-9730-25 13 (8x1.25)
276-8460-55 2
9-9765-17 (10x1.5)

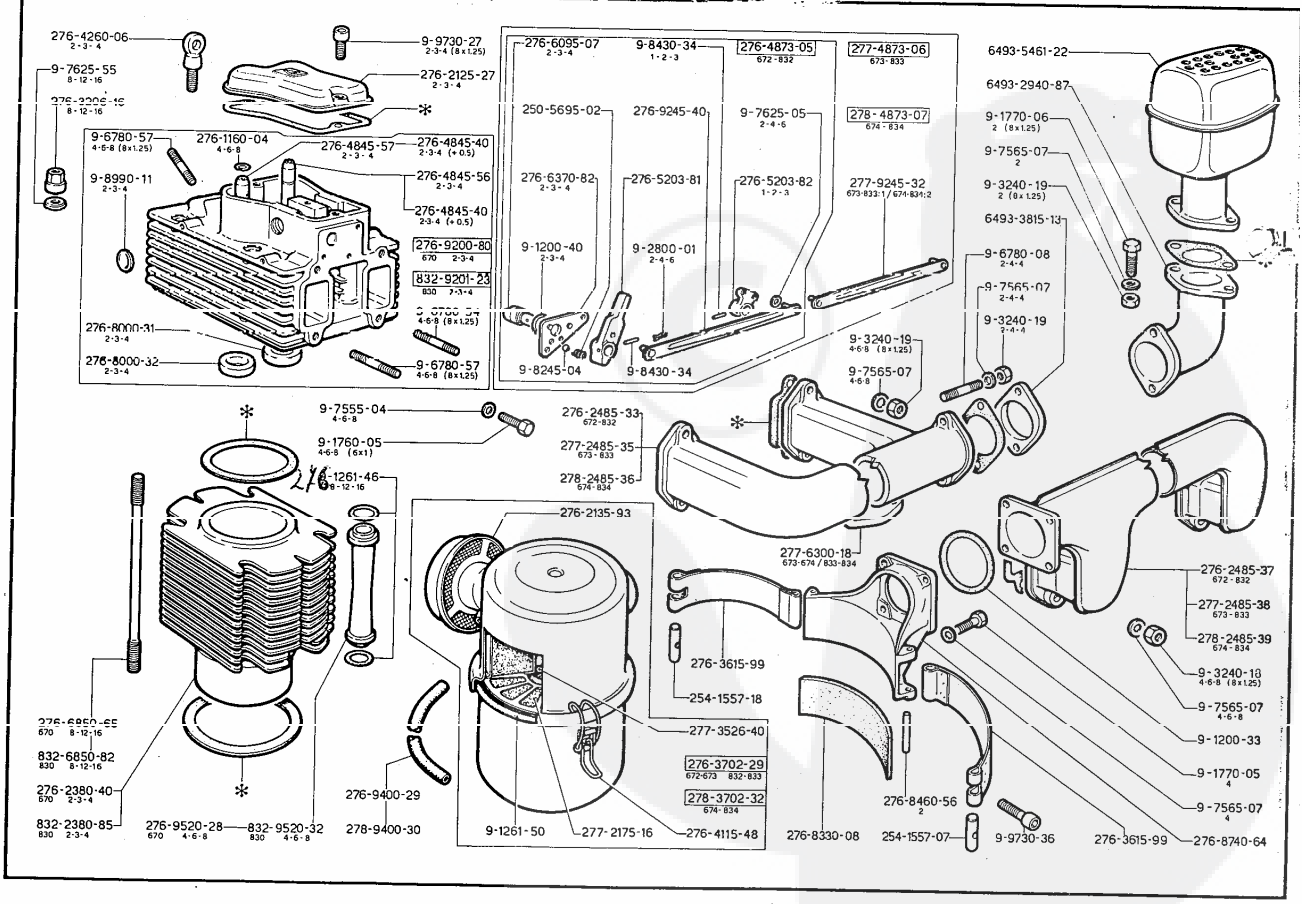
276-4260-06 2-3-4
9-7625-55 8-12-16
9-9730-27 2-3-4 (8x1.25)
276-2125-27 2-3-4
9-6780-57 4-6-8 (8x1.25)
276-1160-04 4-6-8
276-4845-57 2-3-4
276-4845-40 2-3-4 (+0.5)
9-8990-11 2-3-4
276-4845-56 2-3-4
276-4845-40 2-3-4 (+0.5)
276-9200-80 670 2-3-4
832-9201-23 830 2-3-4
4-6-8 (8x1.25)
276-8000-31 2-3-4
276-8000-32 2-3-4
9-6780-57 4-6-8 (8x1.25)
276-6095-07 2-3-4
9-8430-34 1-2-3
276-4873-05 672-832
277-4873-06 673-833
250-5695-02
276-9245-40
9-7625-05 2-4-6
278-4873-07 674-834
276-6370-82 2-3-4
276-5203-81
276-5203-82 1-2-3
277-9245-32 673-833:1/674-834:2
9-1200-40 2-3-4
9-2800-01 2-4-6
9-8245-04
9-8430-34
6493-5461-22
6493-2940-87
9-1770-06 2 (8x1.25)
9-7565-07 2
9-3240-19 2 (8x1.25)
6493-3815-13
9-6780-08 2-4-4
9-7565-07 2-4-4
9-3240-19 2-4-4
9-3240-19 4-6-8 (8x1.25)
9-7565-07 4-6-8
9-7555-04 4-6-8
9-1760-05 4-6-8 (6x1)
276-1261-46 8-12-16
276-2485-33 672-832
277-2485-35 673-833
278-2485-36 674-834
276-2135-93
277-6300-18 673-674/833-834
276-2485-37 672-832
277-2485-38 673-833
278-2485-39 674-834
9-3240-18 4-6-8 (8x1.25)
9-7565-07 4-6-8
9-1200-33
9-1770-05 4
9-7565-07 4
276-3615-99
254-1557-18
277-3526-40
276-3702-29 672-673 832-833
278-3702-32 674-834
276-6850-65 670 8-12-16
832-6850-82 830 8-12-16
276-2380-40 670 2-3-4
832-2380-85 830 2-3-4
276-9520-28 670 4-6-8
832-9520-32 830 4-6-8
276-9400-29
278-9400-30
9-1261-50
277-2175-16
276-4115-48
276-8330-08
276-8460-56 2
254-1557-07
9-9730-36
276-3615-99
276-8740-64

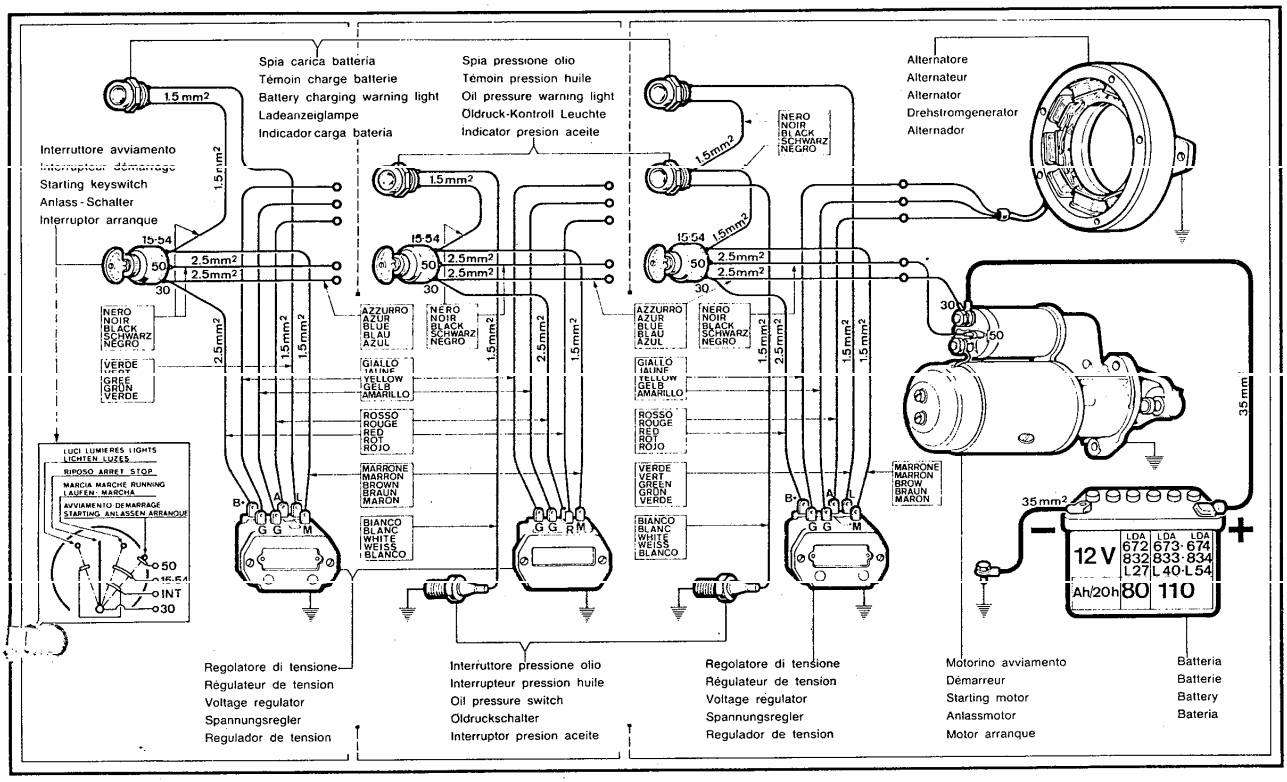

RICAMBI
PIECES
SPARE PARTS
ERSATZTEILE
REPUESTOS

*	276-8180-28 LDA 672	277-8180-29 LDA 673	278-8180-30 LDA 674	832-8180-40 832 - L27	833-8180-44 833 - L40	834-8180-49 834 - L54
	Serie guarnizioni	Jeu de joints	Gasket set	Dichtungssatz		Juego de juntas

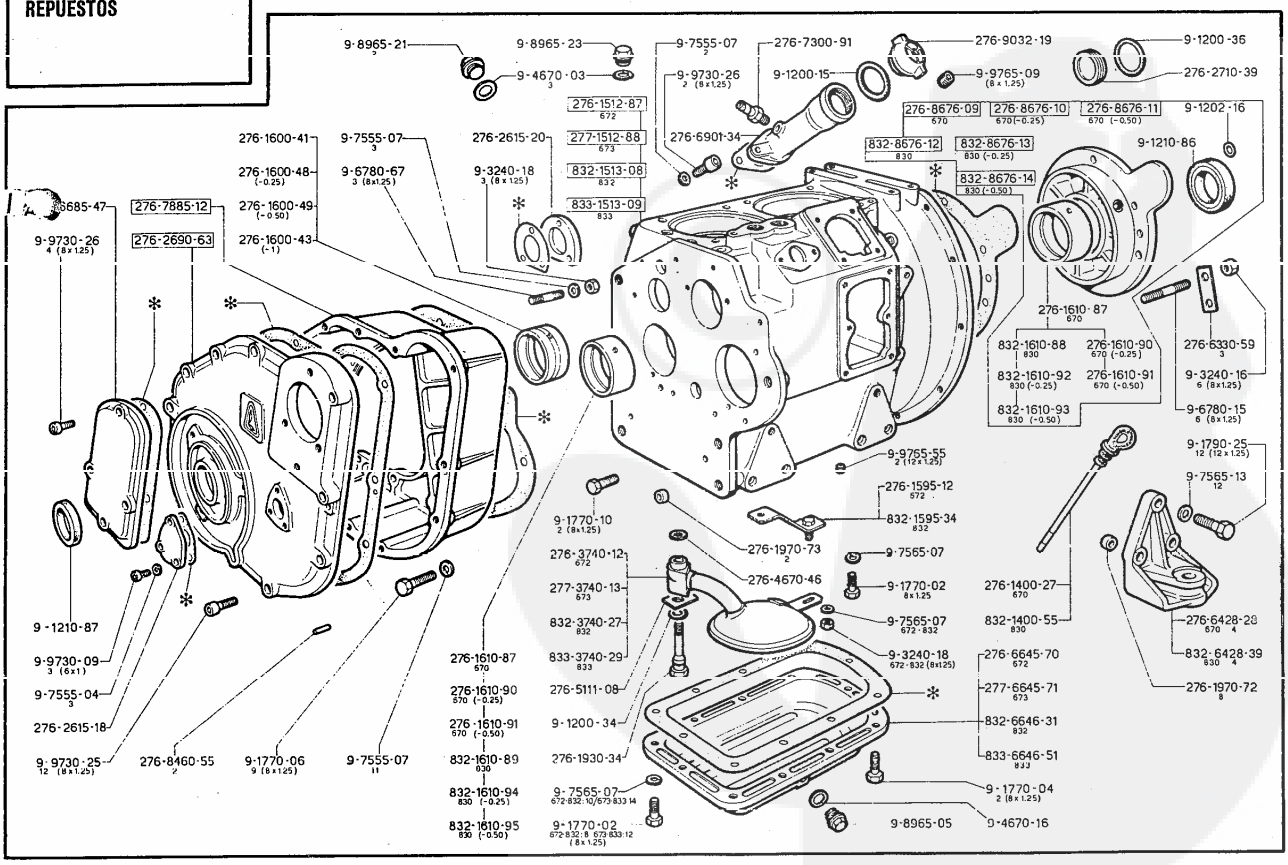

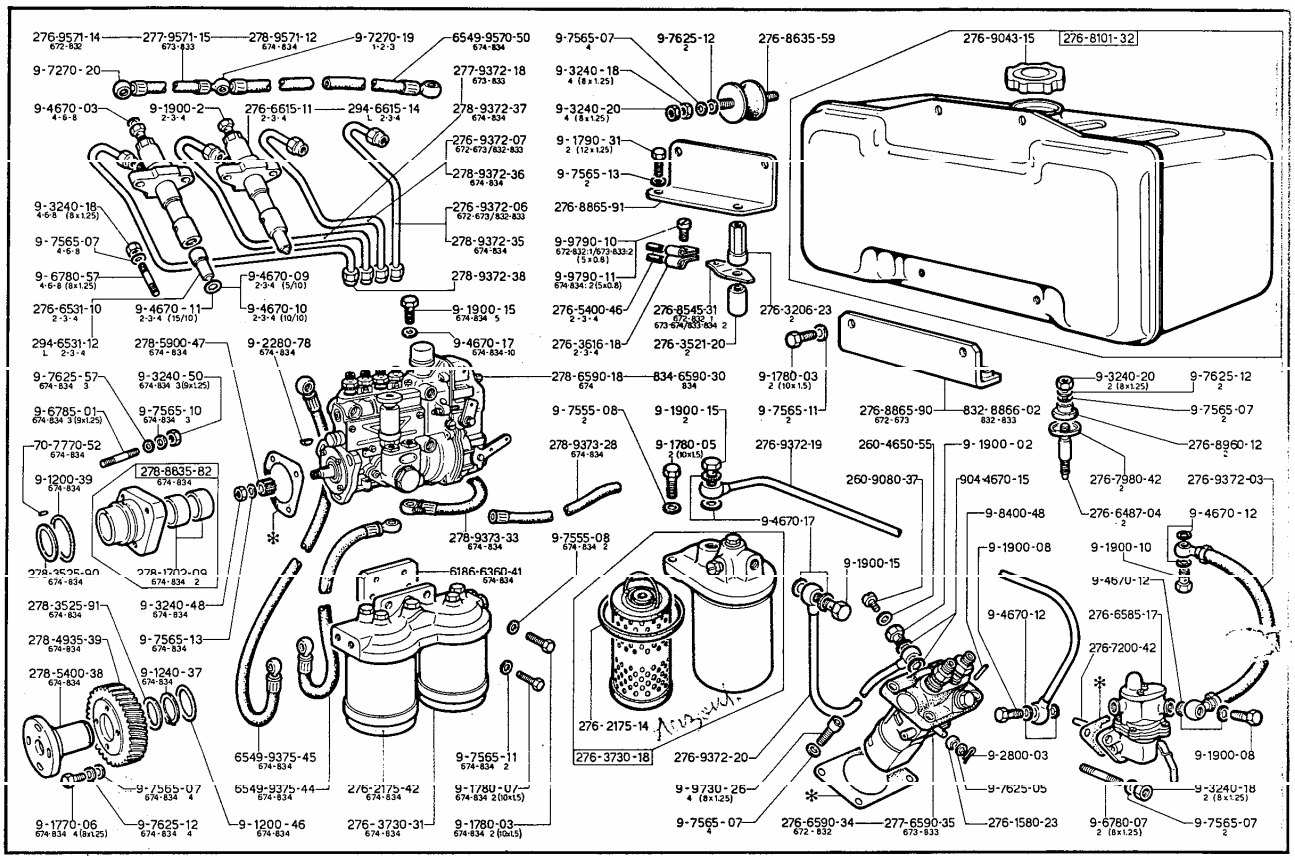
276-9571-14 672-832
277-9571-15 673-833
278-9571-12 674-834
9-7270-19 1-2-3
6549-9570-50 674-834
9-7270-20
277-9372-18 673-833
9-4670-03 4-6-8
9-1900-2 2-3-4
276-6615-11 2-3-4
294-6615-14 L 2-3-4
278-9372-37 674-834
276-9372-07 672-673/832-833
278-9372-36 674-834
9-3240-18 4-6-8 (8x1.25)
276-9372-06 672-673/832-833
9-7565-07 4-6-8
278-9372-35 674-834
9-6780-57 4-6-8 (8x1.25)
9-4670-09 2-3-4 (5/10)
278-9372-38
276-6531-10 2-3-4
9-4670-11 2-3-4 (15/10)
9-4670-10 2-3-4 (10/10)
9-1900-15 674-834 5
294-6531-12 L 2-3-4
278-5900-47 674-834
9-2280-78 674-834
9-4670-17 674-834-10
9-7625-57 674-834 3
9-3240-50 674-834 3(9x1.25)
9-6785-01 674-834 3(9x1.25)
9-7565-10 674-834 3
70-7770-52 674-834
9-1200-39 674-834
278-8635-82 674-834
278-3525-90 674-834
278-1702-09 674-834 2
278-3525-91 674-834
9-3240-48 674-834
278-4935-39 674-834
9-7565-13 674-834
278-5400-38 674-834
9-1240-37 674-834
6549-9375-45 674-834
9-7565-07 674-834 4
6549-9375-44 674-834
276-2175-42 674-834
9-1780-07 674-834 2(10x1.5)
9-1770-06 674-834 4(8x1.25)
9-7625-12 674-834 4
9-1200-46 674-834
276-3730-31 674-834
9-1780-03 674-834 2(10x1.5)
9-7565-07 4
9-7625-12 2
276-8635-59
9-3240-18 4 (8x1.25)
9-3240-20 4 (8x1.25)
9-1790-31 2 (12x1.25)
9-7565-13 2
276-8865-91
9-9790-10 672-832:1/673-833:2 (5x0.8)
9-9790-11 674-834: 2(5x0.8)
276-5400-46 2-3-4
276-8545-31 672-832: 1 673-674/833-834 2
276-3206-23 2
276-3616-18 2-3-4
276-3521-20 2
278-6590-18 674
834-6590-30 834
9-1780-03 2 (10x1.5)
9-7555-08 2
9-1900-15 2
9-7565-11 2
276-8865-90 672-673
832-8866-02 832-833
9-3240-20 2 (8x1.25)
9-7625-12 2
9-7565-07 2
276-8960-12 2
278-9373-28 674-834
9-1780-05 2 (10x1.5)
276-9372-19
260-4650-55
9-1900-02
260-9080-37
904-4670-15
276-7980-42 2
276-9372-03
276-6487-04 2
9-4670-17
9-4670-12
278-9373-33 674-834
9-7555-08 674-834 2
9-8400-48
9-1900-08
9-1900-10
6186-6360-41 674-834
9-1900-15
9-4670-12
276-6585-17
276-7200-42
276-2175-14
276-3730-18
276-9372-20
9-2800-03
9-1900-08
9-9730-26 4 (8x1.25)
9-7625-05
9-3240-18 2 (8x1.25)
9-7565-07 4
276-6590-34 672-832
277-6590-35 673-833
276-1580-23
9-6780-07 2 (8x1.25)
9-7565-07 2

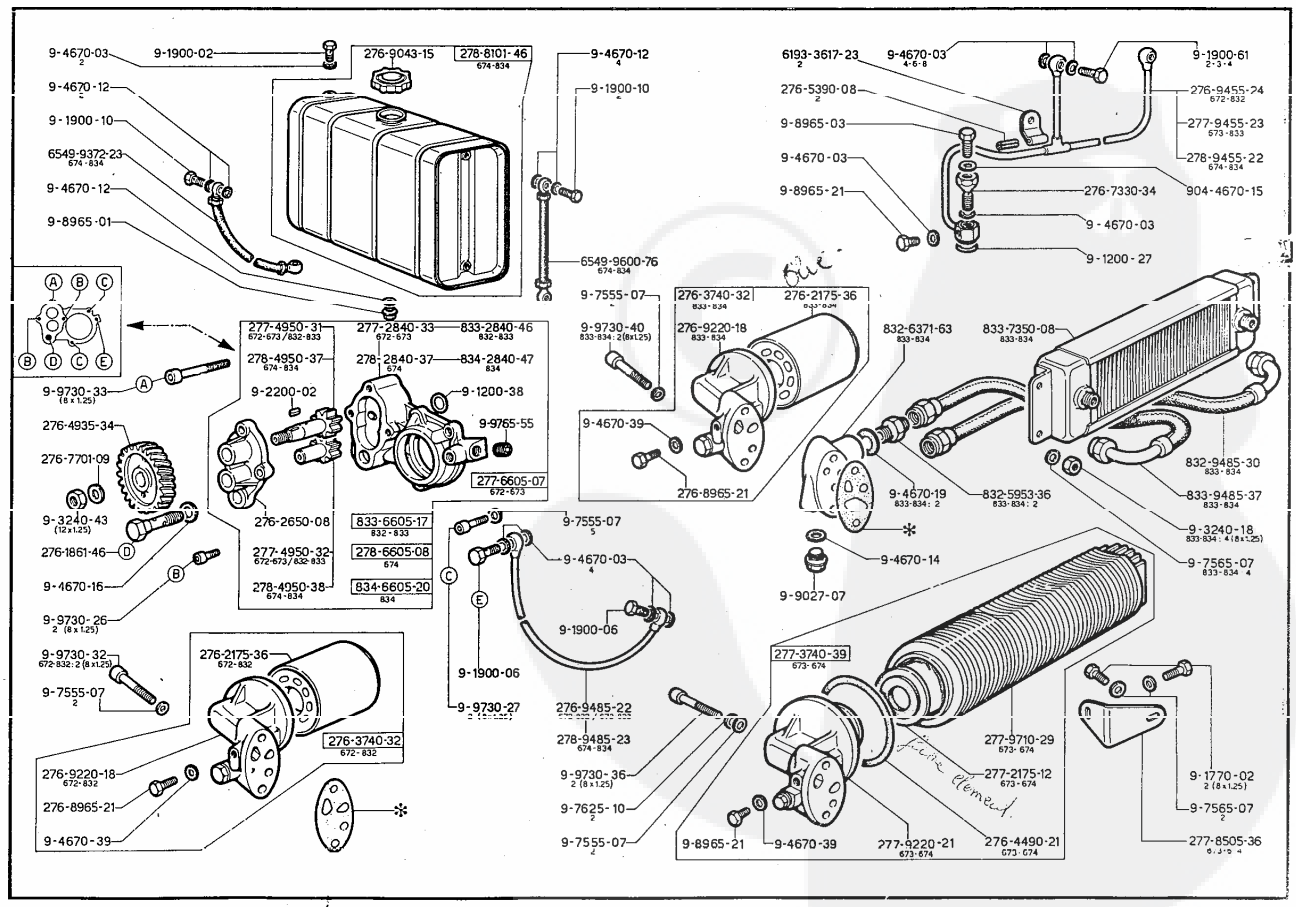
9-4670-03 2
9-1900-02
276-9043-15
278-8101-46 674-834
9-4670-12 4
9-4670-12 2
9-1900-10 2
9-1900-10
6549-9372-23 674-834
9-4670-12
9-8965-01
6549-9600-76 674-834
6193-3617-23 2
9-4670-03 4-6-8
9-1900-61 2-3-4
276-5390-08 2
276-9455-24 672-832
9-8965-03
277-9455-23 673-833
9-4670-03
278-9455-22 674-834
9-8965-21
276-7330-34
904-4670-15
9-4670-03
9-1200-27
A B C
B D C E
277-4950-31 672-673/832-833
277-2840-33 672-673
833-2840-46 832-833
278-4950-37 674-834
278-2840-37 674
834-2840-47 834
9-9730-33 (8x1.25)
9-2200-02
9-1200-38
276-4935-34
9-9765-55
276-7701-09
277-6605-07 672-673
9-3240-43 (12x1.25)
276-2650-08
833-6605-17 832-833
276-1861-46
277-4950-32 672-673/832-833
278-6605-08 674
9-4670-16
278-4950-38 674-834
834-6605-20 834
9-9730-26 2 (8x1.25)
9-7555-07 5
9-4670-03 4
9-1900-06
9-1900-06
9-9730-27
9-9730-32 672-832: 2 (8x1.25)
276-2175-36 672-832
9-7555-07 2
276-3740-32 672-832
276-9220-18 672-832
276-8965-21
9-4670-39
276-9485-22
278-9485-23 674-834
9-9730-36 2 (8x1.25)
9-7625-10 2
9-7555-07 2
9-7555-07
276-3740-32 833-834
276-2175-36 833-834
9-9730-40 833-834: 2(8x1.25)
276-9220-18 833-834
832-6371-63 833-834
833-7350-08 833-834
9-4670-39
276-8965-21
9-4670-19 833-834: 2
832-5953-36 833-834: 2
832-9485-30 833-834
833-9485-37 833-834
9-3240-18 833-834: 4(8x1.25)
9-4670-14
9-7565-07 833-834 4
9-9027-07
277-3740-39 673-674
277-9710-29 673-674
277-2175-12 673-674
9-1770-02 2 (8x1.25)
9-7565-07 2
277-8505-36
276-9220-21 673-674
276-4490-21 673-674
9-8965-21
9-4670-39

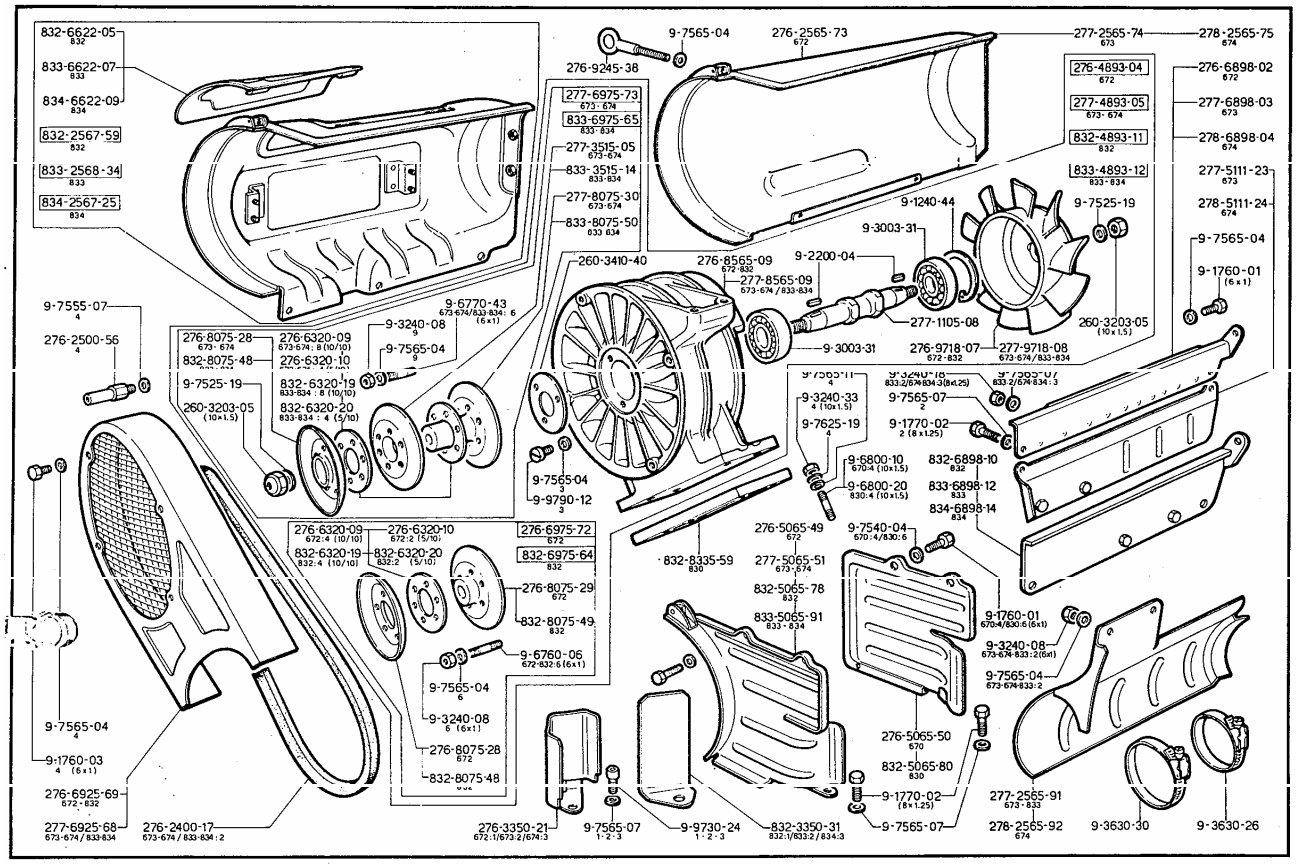
832-6622-05 832
833-6622-07 833
834-6622-09 834
832-2567-59 832
833-2568-34 833
834-2567-25 834
9-7565-04
276-2565-73 672
277-2565-74 673
278-2565-75 674
276-9245-38
277-6975-73 673-674
833-6975-65 833-834
277-3515-05 673-674
833-3515-14 833-834
277-8075-30 673-674
833-8075-50 833-834
276-4893-04 672
277-4893-05 673-674
832-4893-11 832
833-4893-12 833-834
276-6898-02 672
277-6898-03 673
278-6898-04 674
277-5111-23 673
278-5111-24 674
9-7565-04
9-1760-01 (6x1)
9-1240-44
9-7525-19
9-3003-31
260-3410-40
276-8565-09 672-832
277-8565-09 673-674/833-834
9-2200-04
277-1105-08
260-3203-05 (10x1.5)
9-3003-31
276-9718-07 672-832
277-9718-08 673-674/833-834
9-7555-07 4
276-2500-56 4
276-8075-28 673-674
832-8075-48
276-6320-09 673-674: 8 (10/10)
276-6320-10
9-3240-08 9
9-7565-04 9
9-7525-19
260-3203-05 (10x1.5)
832-6320-19 833-834: 8 (10/10)
832-6320-20 833-834: 4 (5/10)
9-7565-04 3
9-9790-12 3
9-3240-33 4 (10x1.5)
9-7625-19 4
9-7565-07 2
9-1770-02 2 (8x1.25)
9-6800-10 670:4 (10x1.5)
9-6800-20 830:4 (10x1.5)
832-6898-10 832
833-6898-12 833
834-6898-14 834
276-6320-09 672:4 (10/10)
276-6320-10 672:2 (5/10)
832-6320-19 832:4 (10/10)
832-6320-20 832:2 (5/10)
276-6975-72 672
832-6975-64 832
276-8075-29 672
832-8075-49 832
9-6760-06 672-832:6 (6x1)
9-7565-04 6
9-3240-08 6 (6x1)
276-8075-28 672
832-8075-48
832-8335-59 830
276-5065-49 672
277-5065-51 673-674
832-5065-78 832
833-5065-91 833-834
9-7540-04 670:4/830:6
9-1760-01 670:4/830:6 (6x1)
9-3240-08 673-674-833:2 (6x1)
9-7565-04 673-674-833:2
276-5065-50 670
832-5065-80 830
9-1770-02 (8x1.25)
277-2565-91 673-833
9-7565-04 4
9-1760-03 4 (6x1)
276-6925-69 672-832
277-6925-68 673-674/833-834
276-2400-17 673-674/833-834:2
276-3350-21 672:1/673-2/674:3
9-7565-07 1-2-3
9-9730-24 1-2-3
832-3350-31 832:1/833-2/834:3
9-7565-07
278-2565-92 674
9-3630-30
9-3630-26

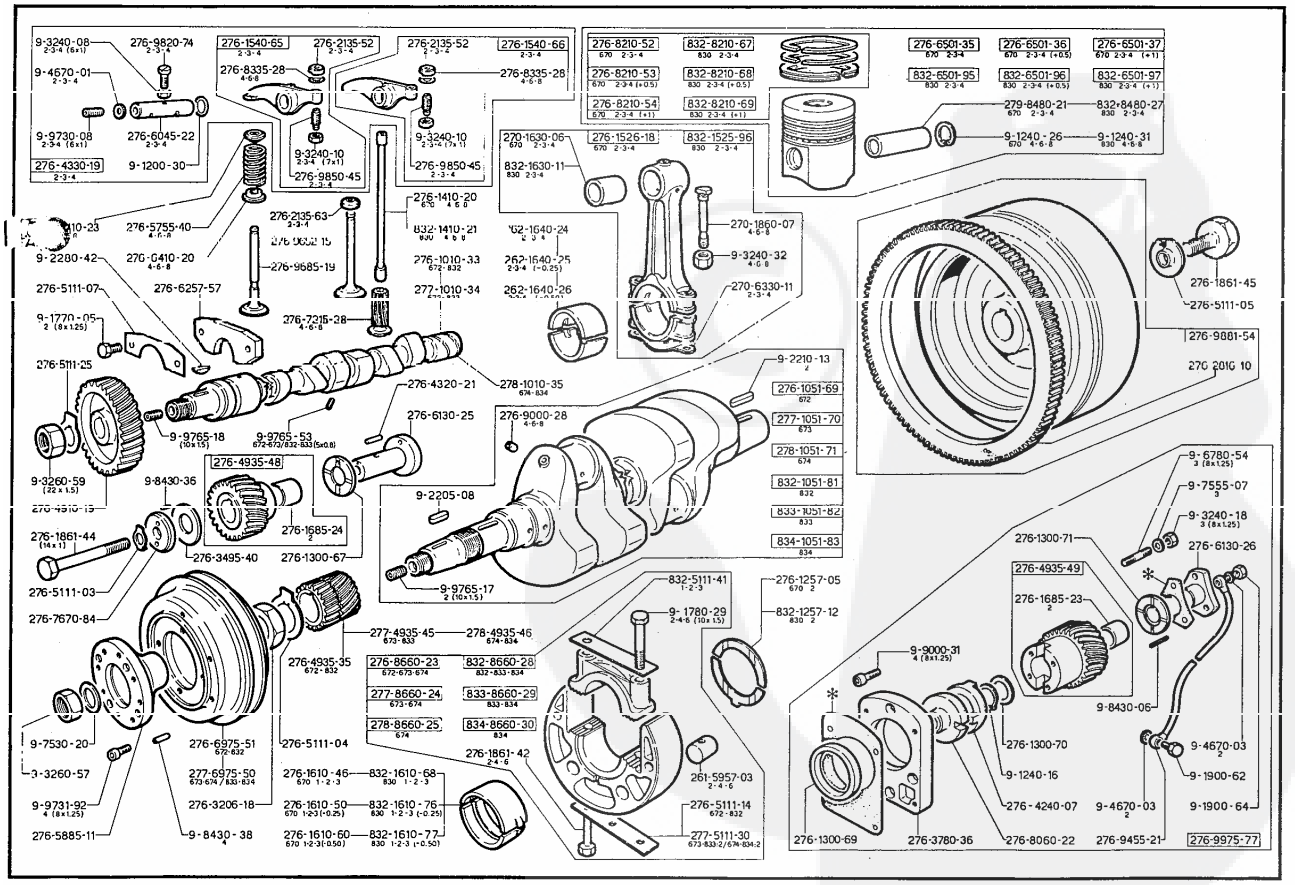
9-3240-08 2-3-4 (6x1)
276-9820-74 2-3-4
9-4670-01 2-3-4
276-1540-65 2-3-4
276-2135-52 2-3-4
276-2135-52 2-3-4
276-1540-66 2-3-4
276-8335-28 4-6-8
276-8335-28 4-6-8
9-9730-08 2-3-4 (6x1)
276-6045-22 2-3-4
276-4330-19 2-3-4
9-1200-30
9-3240-10 2-3-4 (7x1)
276-9850-45 2-3-4
9-3240-10 2-3-4 (7x1)
276-9850-45 2-3-4
276-1410-20 6-8
276-8210-52 670 2-3-4
832-8210-67 830 2-3-4
276-8210-53 670 2-3-4 (+0.5)
832-8210-68 830 2-3-4 (+0.5)
276-8210-54 670 2-3-4 (+1)
832-8210-69 830 2-3-4 (+1)
276-6501-35 670 2-3-4
276-6501-36 670 2-3-4 (+0.5)
276-6501-37 670 2-3-4 (+1)
832-6501-95 830 2-3-4
832-6501-96 830 2-3-4 (+0.5)
832-6501-97 830 2-3-4 (+1)
279-8480-21 670 2-3-4
832-8480-27 830 2-3-4
9-1240-26 670 4-6-8
9-1240-31 830 4-6-8
270-1630-06 670 2-3-4
276-1526-18 670 2-3-4
832-1525-96 830 2-3-4
832-1630-11 830 2-3-4
276-5755-40 4-6-8
276-2135-63 2-3-4
832-1410-21 830 4-6-8
262-1640-24 2-3-4
270-1860-07 4-6-8
9-2280-42
276-6410-20 4-6-8
276-9685-19
276-1010-33 672-832
262-1640-25 2-3-4 (-0.25)
9-3240-32 4-6-8
276-5111-07
276-6257-57
277-1010-34
262-1640-26
270-6330-11 2-3-4
276-1861-45
276-5111-05
276-9881-54
270-2016-10
9-1770-05 2 (8x1.25)
276-7315-28 4-6-8
276-5111-25
276-4320-21
278-1010-35 674-834
9-2210-13 2
276-1051-69 672
277-1051-70 673
278-1051-71 674
832-1051-81 832
833-1051-82 833
834-1051-83 834
276-6130-25
276-9000-28 4-6-8
9-9765-18 (10x1.5)
9-9765-53 672-673/832-833 (5x0.8)
9-3260-59 (22x1.5)
9-8430-36
276-4935-48
276-1685-24 2
9-2205-08
276-1861-44 (14x1)
276-3495-40
276-1300-67
276-5111-03
276-7670-84
9-9765-17 2 (10x1.5)
9-6780-54 3 (8x1.25)
9-7555-07 3
9-3240-18 3 (8x1.25)
276-1300-71
276-6130-26
276-4935-49
276-1685-23 2
832-5111-41 1-2-3
9-1780-29 2-4-6 (10x1.5)
276-1257-05 670 2
832-1257-12 830 2
277-4935-45 673-833
278-4935-46 674-834
276-4935-35 672-832
276-8660-23 672-673-674
832-8660-28 832-833-834
277-8660-24 673-674
833-8660-29 833-834
278-8660-25 674
834-8660-30 834
9-9000-31 4 (8x1.25)
9-8430-06
9-7530-20
3-3260-57
276-6975-51 672-832
276-5111-04
276-1861-42 2-4-6
276-1300-70
9-1240-16
9-4670-03 2
9-1900-62
277-6975-50 670-674/833-834
276-1610-46 670 1-2-3
832-1610-68 830 1-2-3
261-5957-03 2-4-6
9-9731-92 4 (8x1.25)
276-3206-18
276-1610-50 670 1-2-3 (-0.25)
832-1610-76 830 1-2-3 (-0.25)
276-5111-14 672-832
276-4240-07
9-4670-03 2
9-1900-64
276-5885-11
9-8430-38 4
276-1610-60 670 1-2-3 (-0.50)
832-1610-77 830 1-2-3 (-0.50)
277-5111-30 673-833-2/674-834:2
276-1300-69
276-3780-36
276-8060-22
276-9455-21
276-9975-77

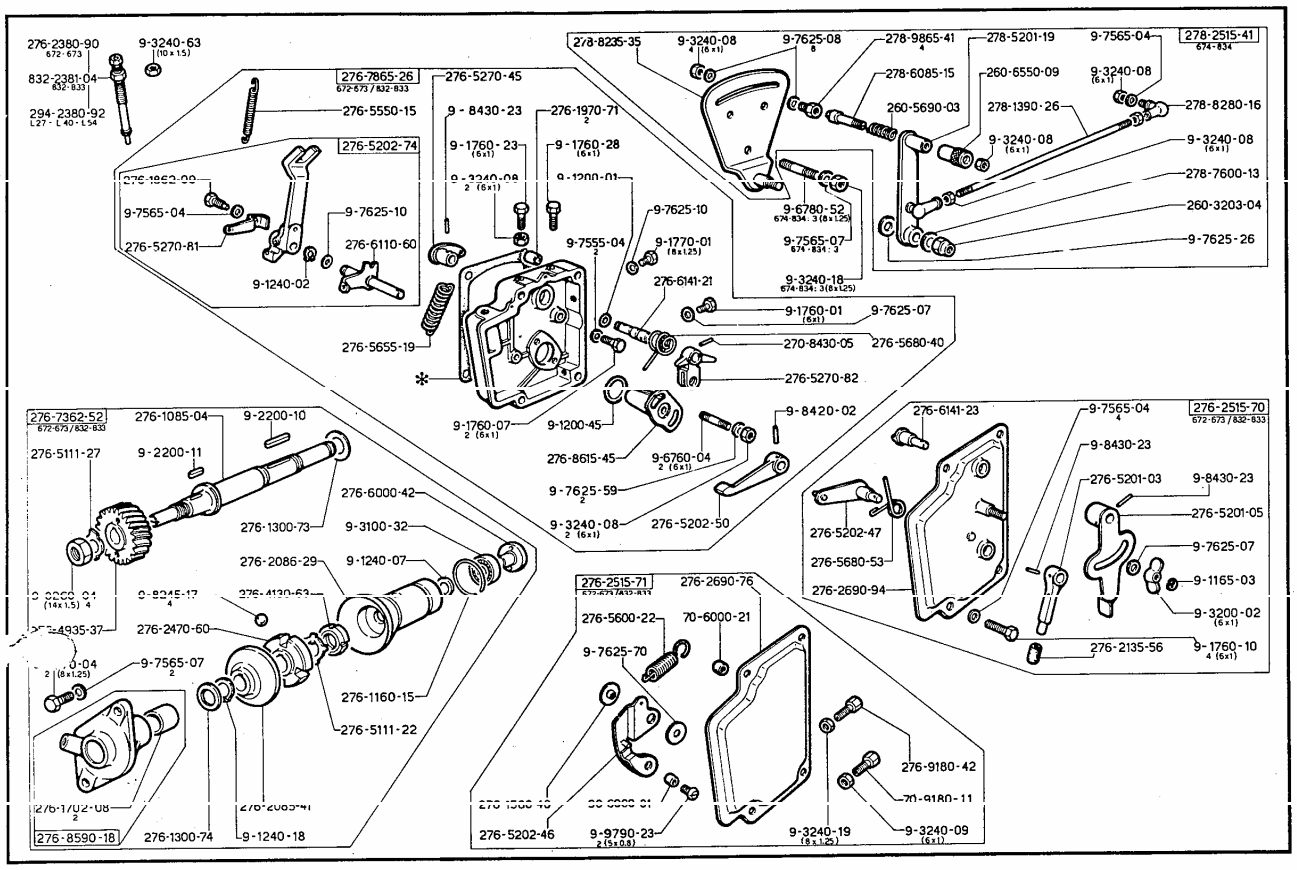
276-2380-90
672-673
9-3240-63
(10 x 1.5)
832-2381-04
832-833
294-2380-92
L27 - L40 - L54
276-7865-26
672-673 / 832-833
276-5550-15
276-5202-74
276-5270-45
9 - 8430-23
276-1970-71
2
9-1760-23
(6x1)
9-1760-28
(6x1)
9-7565-04
276-5270-81
9-7625-10
276-6110-60
9-1240-02
9-7555-04
2
9-1770-01
(8x1.25)
276-6141-21
276-5655-19
9-1760-07
2 (6x1)
9-1200-45
276-8615-45
9-6760-04
2 (6x1)
9-7625-59
2
9-3240-08
2 (6x1)
276-5202-50
9-8420-02
278-8235-35
9-3240-08
4 (6x1)
9-7625-08
8
278-9865-41
4
278-5201-19
9-7565-04
278-2515-41
674-834
278-6085-15
260-6550-09
9-3240-08
(6x1)
260-5690-03
278-1390-26
278-8280-16
9-3240-08
(6x1)
9-3240-08
(6x1)
278-7600-13
260-3203-04
9-7625-26
9-6780-52
674-834: 3 (8x1.25)
9-7565-07
674-834: 3
9-3240-18
674-834: 3 (8x1.25)
9-1760-01
(6x1)
9-7625-07
270-8430-05
276-5680-40
276-5270-82
276-7362-52
672-673 / 832-833
276-1085-04
9-2200-10
276-5111-27
9-2200-11
276-6000-42
276-1300-73
9-3100-32
276-2086-29
9-1240-07
276-4130-63
276-2470-60
9-7565-07
2
276-1160-15
276-5111-22
276-1300-74
9-1240-18
276-2515-71
673-674 / 833-834
276-2690-76
276-5600-22
70-6000-21
9-7625-70
276-9180-42
70-9180-11
276-5202-46
9-9790-23
2 (5x0.8)
9-3240-19
(8 x 1.25)
9-3240-09
(6x1)
276-6141-23
9-7565-04
4
276-2515-70
672-673 / 832-833
9-8430-23
276-5201-03
9-8430-23
276-5201-05
9-7625-07
9-1165-03
9-3200-02
(6x1)
276-5202-47
276-5680-53
276-2690-94
276-2135-56
9-1760-10
4 (6x1)

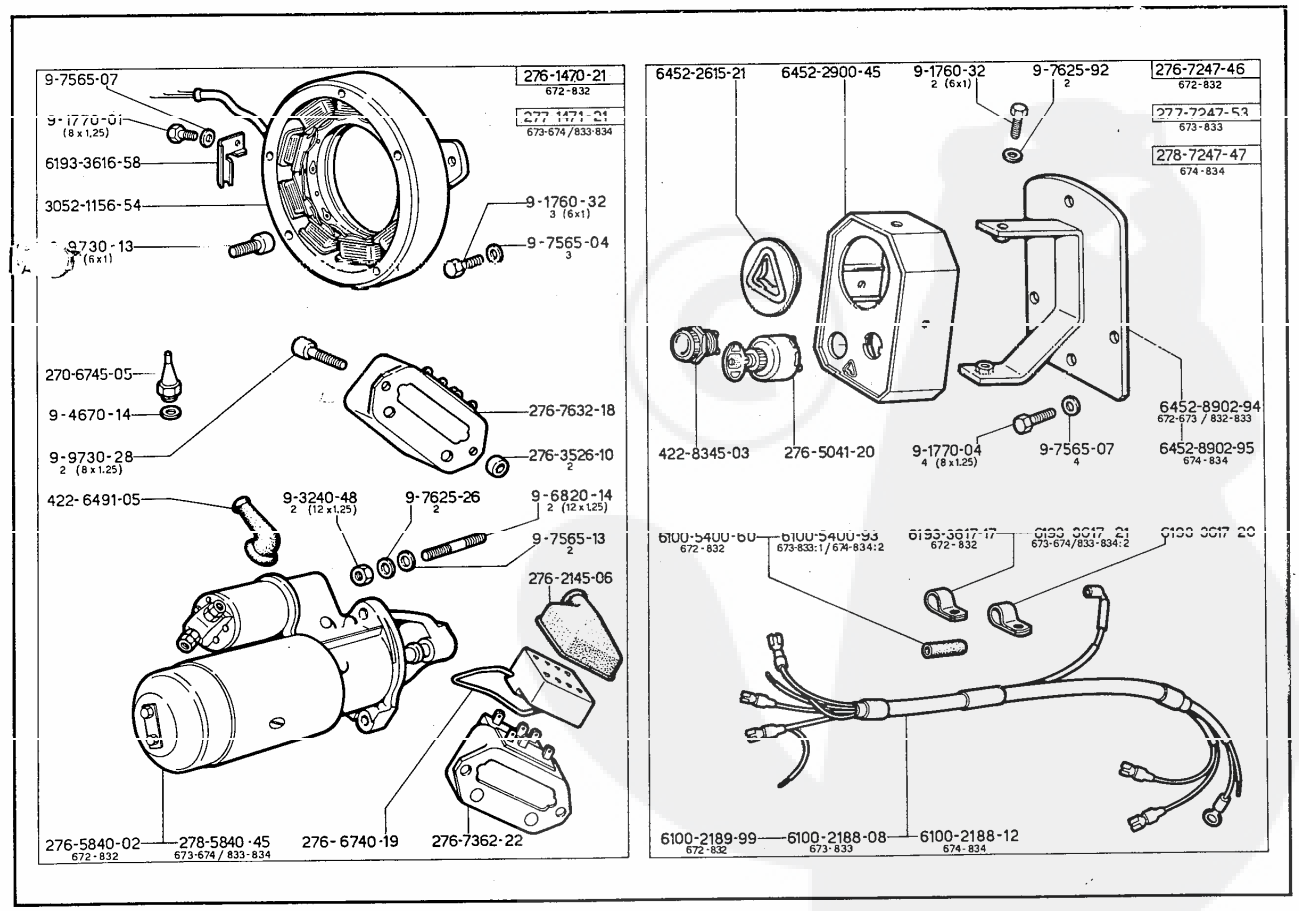
9-7565-07
9-1770-01
(8 x 1.25)
6193-3616-58
3052-1156-54
9-1760-32
3 (6x1)
9-7565-04
3
276-1470-21
672-832
673-674 / 833-834
270-6745-05
9-4670-14
9-9730-28
2 (8 x 1.25)
276-7632-18
276-3526-10
2
422-6491-05
9-3240-48
2 (12 x 1.25)
9-7625-26
2
9-6820-14
2 (12 x 1.25)
9-7565-13
2
276-2145-06
276-5840-02
672-832
278-5840-45
673-674 / 833-834
276-6740-19
276-7362-22
6452-2615-21
6452-2900-45
9-1760-32
2 (6x1)
9-7625-92
2
276-7247-46
672-832
277-7247-53
673-833
278-7247-47
674-834
6452-8902-94
672-673 / 832-833
422-8345-03
276-5041-20
9-1770-04
4 (8 x 1.25)
9-7565-07
4
6452-8902-95
674-834
6100-5400-60
672-832
6100-5400-93
673-833:1 / 674-834:2
6193-3617-17
672-832
6100-3617-21
673-674/833-834:2
6100-3617-20
6100-2189-99
672-832
6100-2188-08
673-833
6100-2188-12
674-834

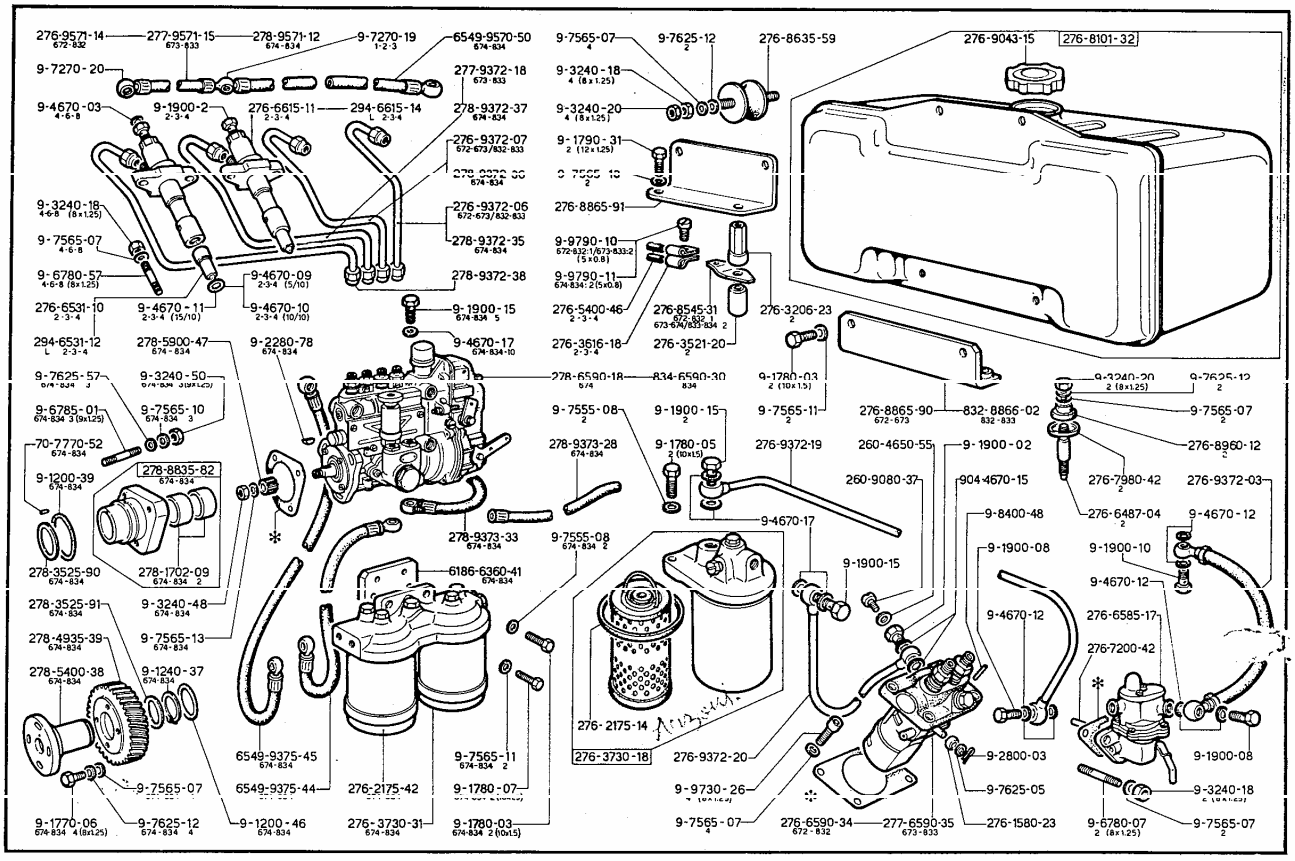
276-9571-14 672-832
277-9571-15 673-833
278-9571-12 674-834
9-7270-19 1-2-3
6549-9570-50 674-834
9-7270-20
277-9372-18 673-833
9-4670-03 4-6-8
9-1900-2 2-3-4
276-6615-11 2-3-4
294-6615-14 L 2-3-4
278-9372-37 674-834
276-9372-07 672-673/832-833
9-3240-18 4-6-8 (8x1.25)
276-9372-06 672-673/832-833
9-7565-07 4-6-8
278-9372-35 674-834
9-6780-57 4-6-8 (8x1.25)
278-9372-38
276-6531-10 2-3-4
9-4670-11 2-3-4 (15/10)
9-4670-09 2-3-4 (5/10)
9-4670-10 2-3-4 (10/10)
9-1900-15 674-834 5
294-6531-12 L 2-3-4
278-5900-47 674-834
9-2280-78 674-834
9-4670-17 674-834-10
9-7625-57 674-834 3
9-3240-50 674-834 3(9x1.25)
9-6785-01 674-834 3(9x1.25)
9-7565-10 674-834 3
70-7770-52 674-834
9-1200-39 674-834
278-8835-82 674-834
278-3525-90 674-834
278-1702-09 674-834 2
278-3525-91 674-834
9-3240-48 674-834
278-4935-39 674-834
9-7565-13 674-834
278-5400-38 674-834
9-1240-37 674-834
6549-9375-45 674-834
6549-9375-44
276-2175-42
9-7565-07
9-1770-06 674-834 4(8x1.25)
9-7625-12 674-834 4
9-1200-46 674-834
276-3730-31 674-834
9-1780-03 674-834 2(10x1.5)
9-7565-11 674-834 2
9-1780-07
9-7565-07 4
9-7625-12 2
276-8635-59
9-3240-18 4 (8x1.25)
9-3240-20 4 (8x1.25)
9-1790-31 2 (12x1.25)
276-8865-91
9-9790-10 672-832:1/673-833:2 (5x0.8)
9-9790-11 674-834:2(5x0.8)
276-5400-46 2-3-4
276-8545-31 672-832:1 673-674/833-834:2
276-3206-23 2
276-3616-18 2-3-4
276-3521-20 2
278-6590-18 674
834-6590-30 834
9-1780-03 2 (10x1.5)
9-7555-08 2
9-1900-15 2
9-7565-11 2
276-8865-90 672-673
832-8866-02 832-833
9-3240-20 2 (8x1.25)
9-7625-12 2
9-7565-07 2
276-8960-12 2
278-9373-28 674-834
9-1780-05 2 (10x1.5)
276-9372-19
260-4650-55
9-1900-02
260-9080-37
904-4670-15
276-7980-42 2
276-9372-03
276-6487-04 2
9-4670-12
9-4670-17
278-9373-33 674-834
9-7555-08 674-834 2
9-8400-48
9-1900-08
9-1900-10
9-1900-15
6186-6360-41 674-834
9-4670-12
276-6585-17
276-7200-42
276-2175-14
276-3730-18
276-9372-20
9-2800-03
9-1900-08
9-9730-26
9-7625-05
9-3240-18 2 (9x1.25)
9-7565-07 4
276-6590-34 672-832
277-6590-35 673-833
276-1580-23
9-6780-07 2 (8x1.25)
9-7565-07 2

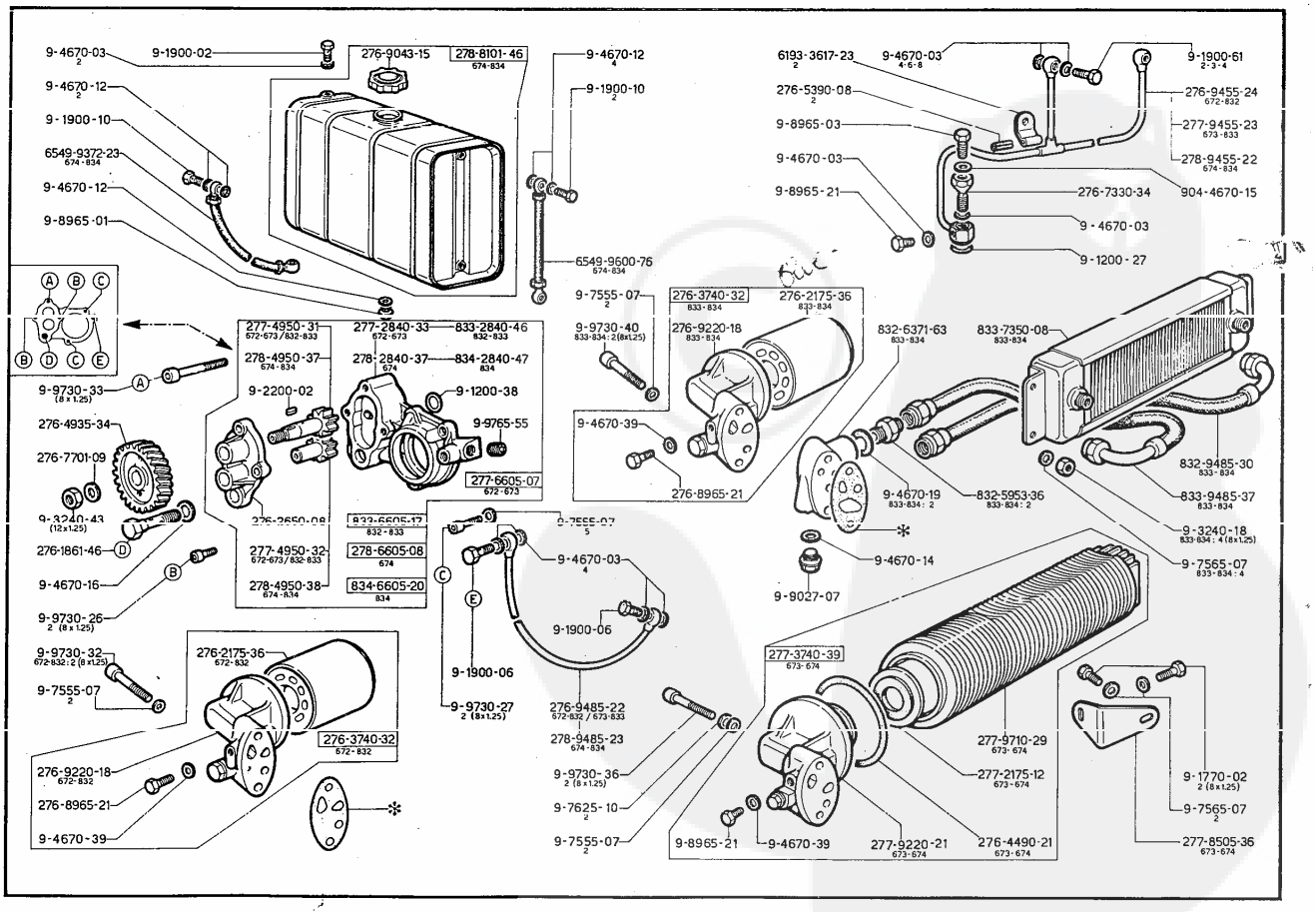
9-4670-03 2
9-1900-02
276-9043-15
278-8101-46 674-834
9-4670-12 4
9-4670-12 2
9-1900-10 2
9-1900-10
6549-9372-23 674-834
9-4670-12
9-8965-01
6549-9600-76 674-834
A B C
B D C E
9-9730-33 (8x1.25)
277-4950-31 672-673/832-833
277-2840-33 672-673
833-2840-46 832-833
278-4950-37 674-834
278-2840-37 674
834-2840-47 834
9-2200-02
9-1200-38
9-9765-55
277-6605-07 672-673
276-4935-34
276-7701-09
9-3240-43 (12x1.25)
276-1861-46
9-4670-16
9-9730-26 2 (8x1.25)
276-2650-08
833-6605-17 832-833
277-4950-32 672-673/832-833
278-6605-08 674
278-4950-38 674-834
834-6605-20 834
9-7555-07 5
9-4670-03 4
9-1900-06
9-1900-06
9-9730-27 2 (8x1.25)
9-9730-32 672-832:2 (8x1.25)
9-7555-07 2
276-2175-36 672-832
276-3740-32 672-832
276-9220-18 672-832
276-8965-21
9-4670-39
276-9485-22 672-832/673-833
278-9485-23 674-834
9-9730-36 2 (8x1.25)
9-7625-10 2
9-7555-07 2
6193-3617-23 2
9-4670-03 4-6-8
9-1900-61 2-3-4
276-5390-08 2
276-9455-24 672-832
9-8965-03
277-9455-23 673-833
9-4670-03
278-9455-22 674-834
9-8965-21
276-7330-34
904-4670-15
9-4670-03
9-1200-27
9-7555-07 2
276-3740-32 833-834
276-2175-36 833-834
9-9730-40 833-834:2(8x1.25)
276-9220-18 833-834
832-6371-63 833-834
833-7350-08 833-834
9-4670-39
276-8965-21
9-4670-19 833-834:2
832-5953-36 833-834:2
832-9485-30 833-834
833-9485-37 833-834
9-3240-18 833-834:4(8x1.25)
9-7565-07 833-834:4
9-4670-14
9-9027-07
277-3740-39 673-674
277-9710-29 673-674
277-2175-12 673-674
9-1770-02 2 (8x1.25)
9-7565-07 2
277-8505-36 673-674
9-8965-21
9-4670-39
277-9220-21 673-674
276-4490-21 673-674